heimatec® GmbH
Präzisionswerkzeuge
Carl-Benz-Str. 4
D-77871 Renchen
Tel. +49 78 43 / 94 66 - 0
Fax +49 78 43 / 94 66 - 66
www.heimatec.com
info@heimatec.com

heimatec®

Winkel- Scheibenfräserkopf

Radial saw milling head

Tête de fraisage radiale pour fraise-scie

Darstellung symbolisch
symbolical drawing
schéma symbolique

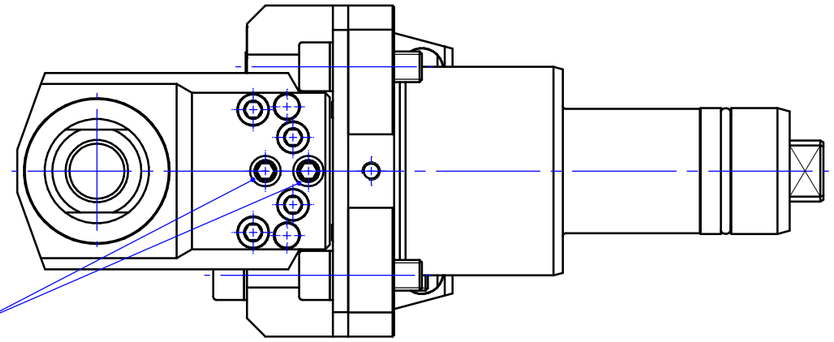

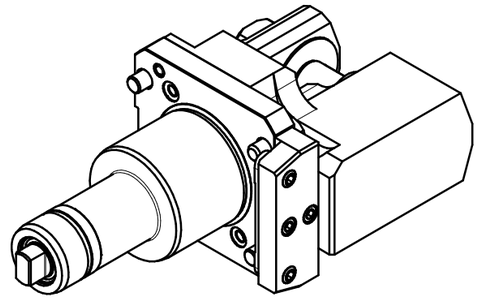

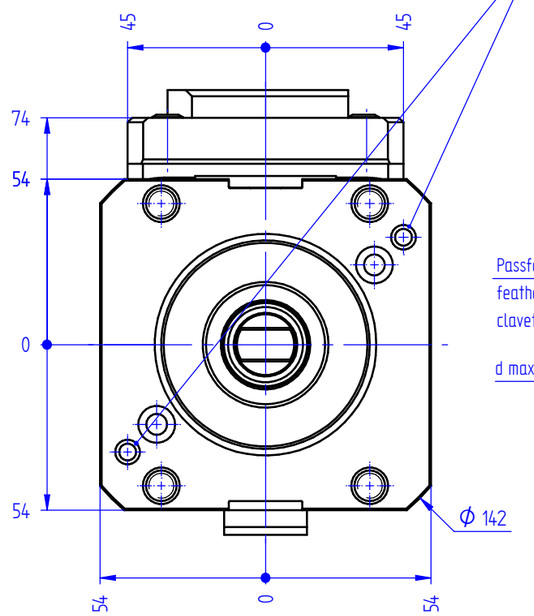

Gewindestift zum Abdrücken
thread screw to push away
vis pour ecarter

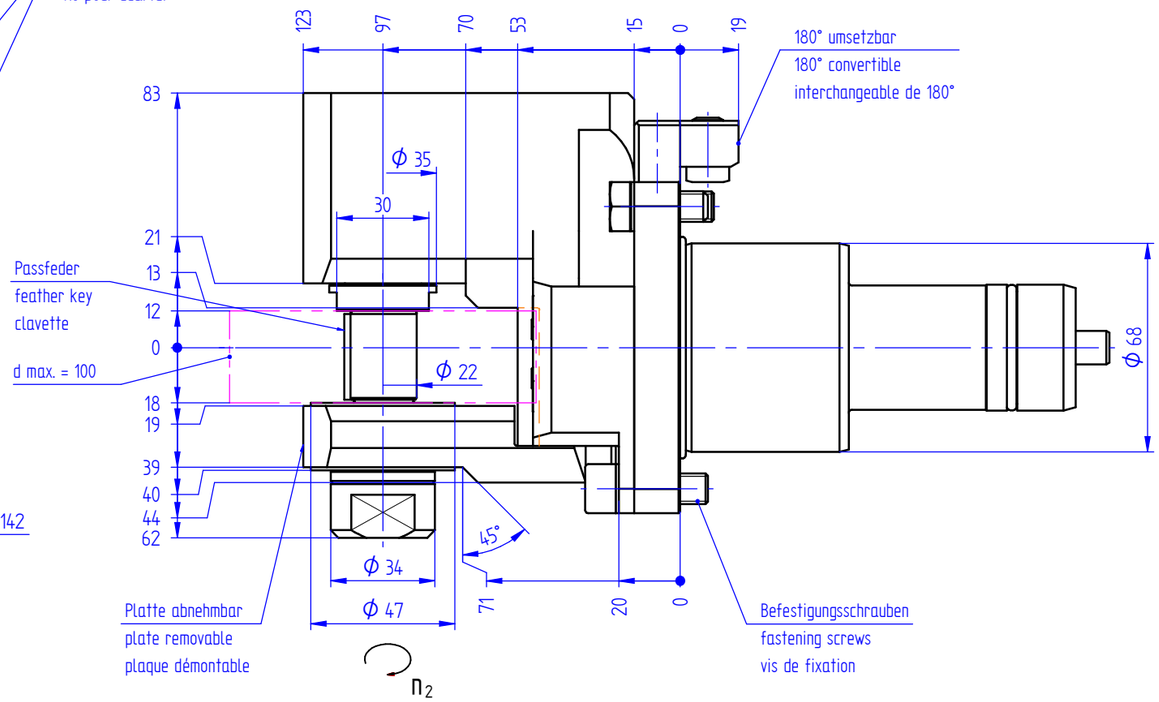

180° umsetzbar
180° convertible
interchangeable de 180°

Passfeder
feather key
clavette

d max. = 100

Platte abnehmbar
plate removable
plaque démontable

Befestigungsschrauben
fastening screws
vis de fixation

n_1 $n_2 = -n_1$

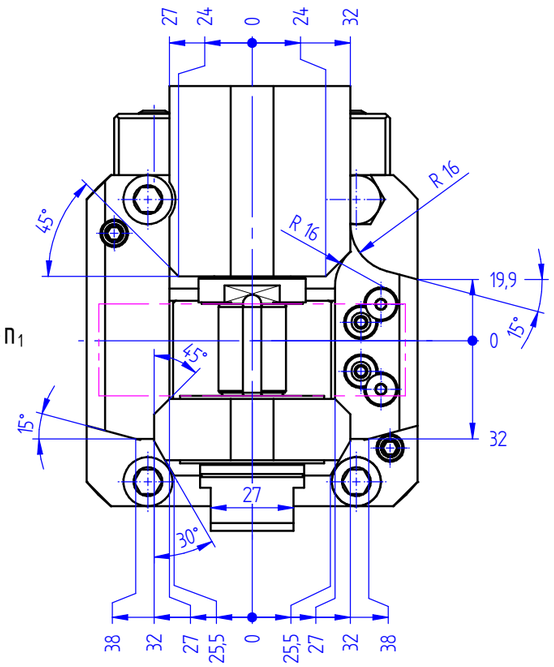

Optionen :
options :
options :

Fräsdornringsatz
set of spacing collars
bagues pour arbre de fraisage

Bedienschlüsselsatz
set of wrench
jeu de clés

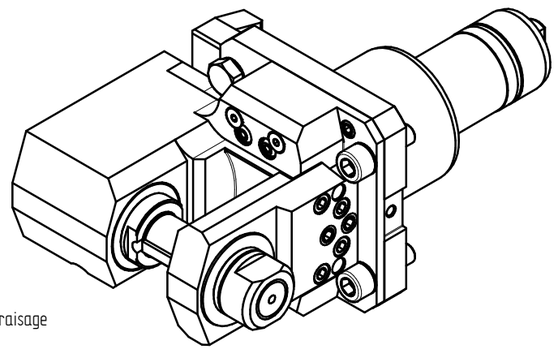

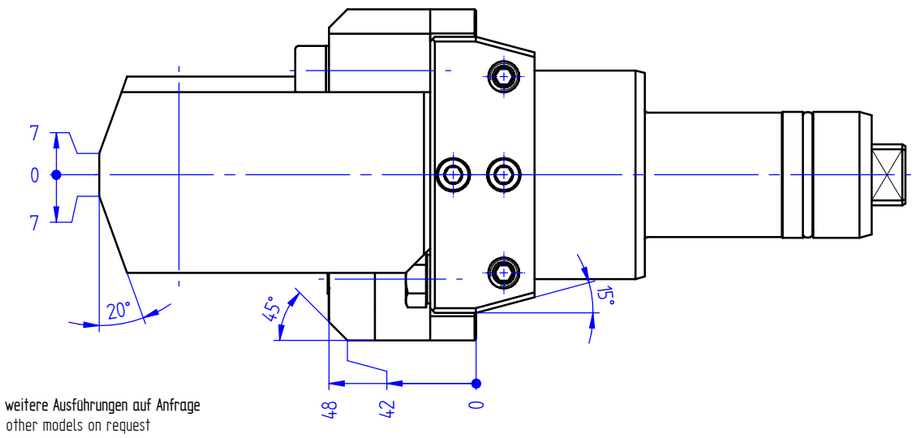

» weitere Ausführungen auf Anfrage
other models on request
autres modèles sur demande

i	=	1:1
M_2 max. [Nm]	=	40
n_2 max. [min^{-1}]	=	4000

Bestell - Nr.
ref.no. / No.de cde.

8 037 65 022

Technische Änderung vorbehalten
subject to technical changes
nous nous réservons toutes modifications techniques