Schwarzwaldstr. 13
77871 Renchen

Tel. (07843) 94 66-0
Fax (07843) 94 66-66

heimatec

Winkel- Bohr- und Fräskopf

Radial drilling and milling head

Tête de perçage et de fraisage radiale

Darstellung symbolisch
symbolical drawing
schéma symbolique

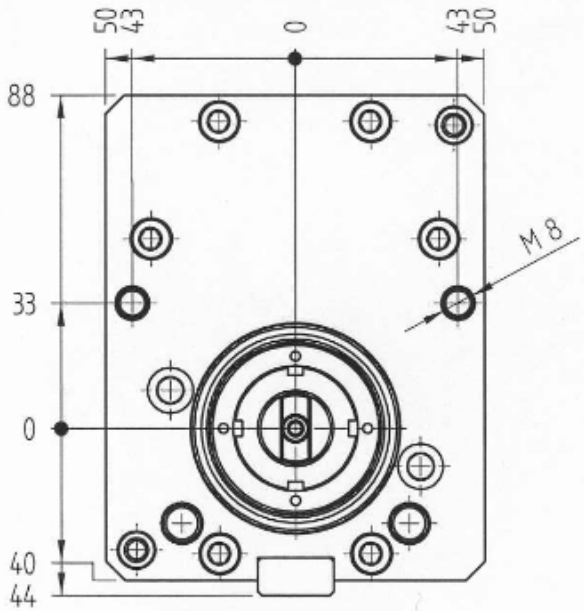

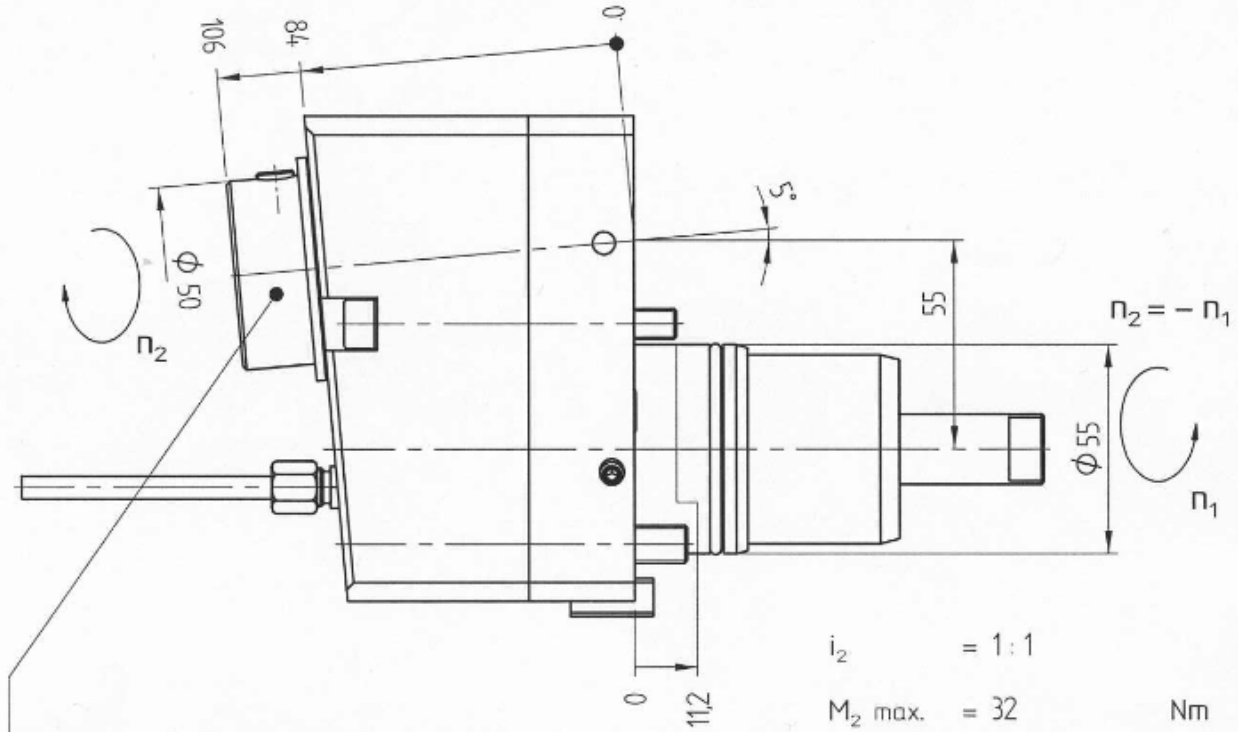

Schnittstelle für WZ-Trägeraufnahme HT5
insertion for tool adaptor HT5
point de coupe de l'outil HT5

i_2	= 1 : 1	
M_2 max.	= 32	Nm
n_2 max.	= 6 000	min^{-1}

Optionen / options / options :

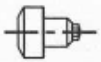

WZ-Trägereinsatz HT 5 (siehe ZB HT5 7 000)
insert HT 5 (see ZB HT5 7 000)
insert HT 5 (voir ZB HT5 7 000)

Bedienschlüssel
wrench
le clé

» weitere Werkzeugaufnahmen auf Anfrage
further tool-systems on request
autres systémes de serrage de l'outil sur demande

» andere Über- bzw. Untersetzungen auf Anfrage
further gear ratio on request
autres rapports de transmission sur demande

Bestell – Nr.
ref.no. / No.de cde.

8 039 57 03

Technische Änderung vorbehalten
subject to technical changes
nous nous reservons toutes modificatoins techniques

Stand 22.03.02 Jfw Jkakamura WTW 150
DIN-A4