heimatec® GmbH
Präzisionswerkzeuge
Carl-Benz-Str. 4
D-77871 Renchen
Tel. +49 78 43 / 94 66 - 0
Fax +49 78 43 / 94 66 - 66
www.heimatec.com
info@heimatec.com

heimatec®

Schwenkkopf

Milling and drilling head, swivelling
Tête pivotante

$i \neq 1$

mit innerer Kühlmittelzufuhr für Hochdruck
internal coolant supply (for high pressure)
arrosage interne (pour haute pression)

mit kombinierter Kühlmittelzufuhr
with combined coolant supply
arrosage combiné

p x n Diagramm D 00 010
p x n diagram D 00 010
p x n diagramme D 00 010

± 10° Schwenkbar
± 10° swiveling
± 10° pivotant

Darstellung symbolisch
symbolical drawing
schéma symbolique

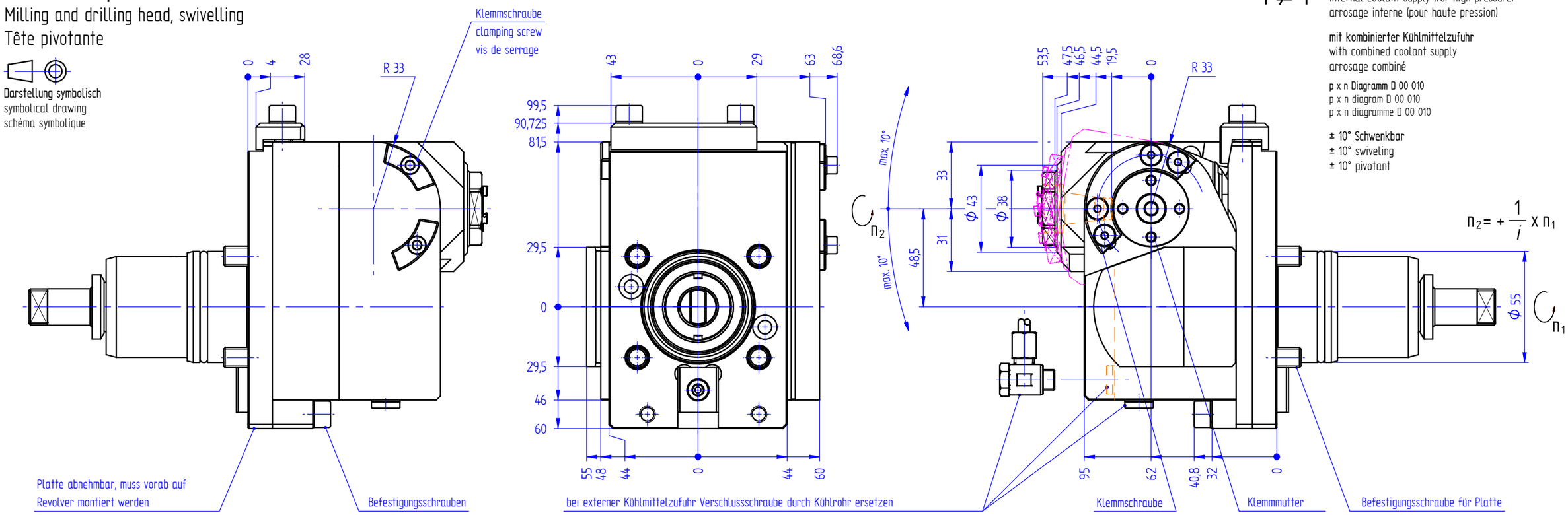

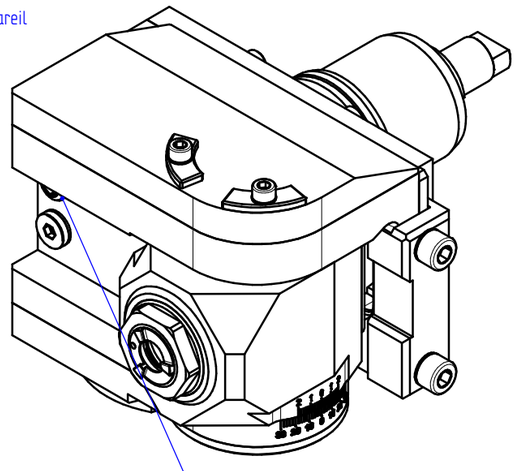

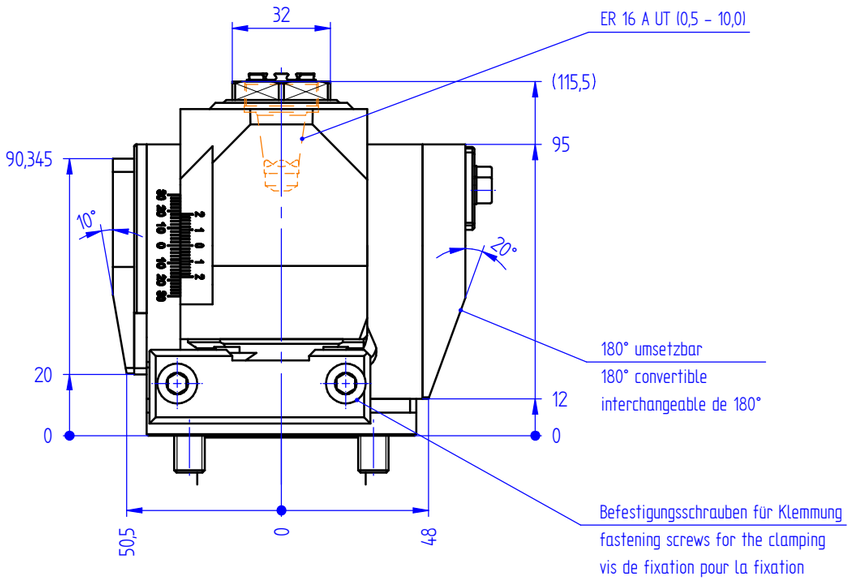

Optionen :
options :
options :

Dichtscheiben
sealings
joints

Spannzangen
collets
les pinces

Wechseleinsatz u-tec
insert u-tec
insert u-tec

Bedienschlüsselsatz
set of wrench
jeu de clés

p max.	[bar] =	140
i	=	1:2
M_2 max.	[Nm] =	25
n_2 max.	[min^{-1}] =	12000

Bestell - Nr.
ref.no. / No.de cde.

8 043 54 034

» weitere Ausführungen auf Anfrage
other models on request
autres modèles sur demande