heimatec® GmbH
Präzisionswerkzeuge
Carl-Benz-Str. 4
D-77871 Renchen
Tel. +49 78 43 / 94 66 - 0
Fax +49 78 43 / 94 66 - 66
www.heimatec.com
info@heimatec.com

heimatec® Präzisionswerkzeuge

Winkel- Scheibenfräserkopf

Radial saw milling head

Tête de fraisage radiale pour fraise-scie

± 30° drehbar
± 30° turnable
± 30° pivotable

$i \neq 1$

Darstellung symbolisch
symbolical drawing
schéma symbolique

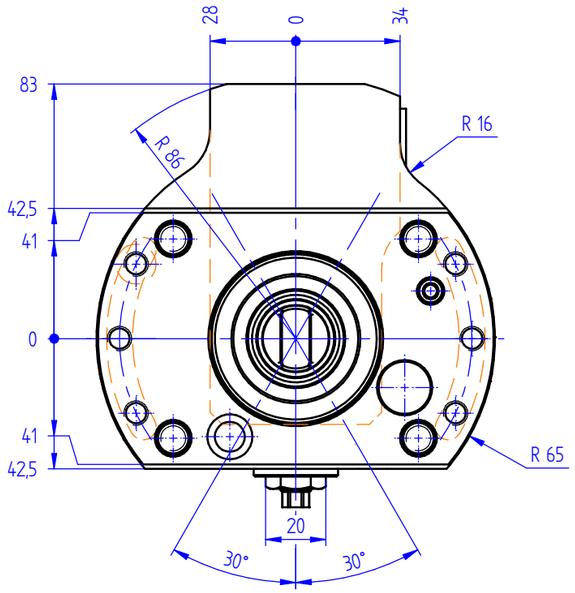

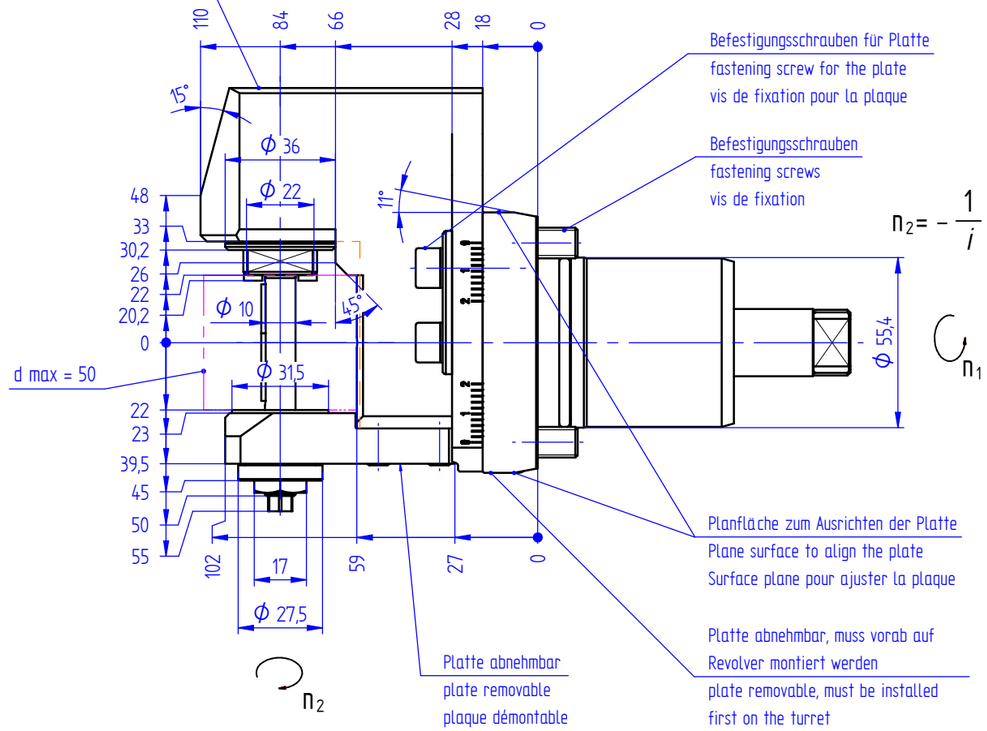

$$n_2 = -\frac{1}{i} \times n_1$$

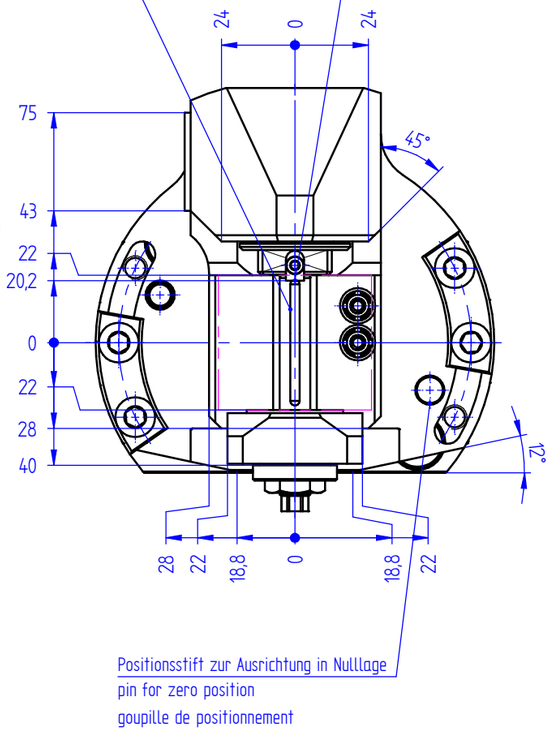

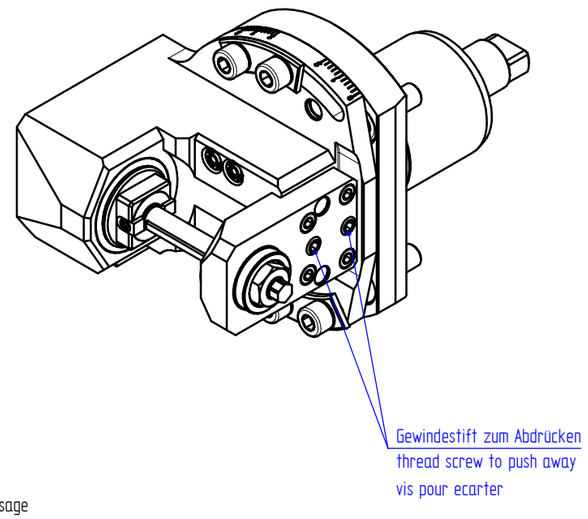

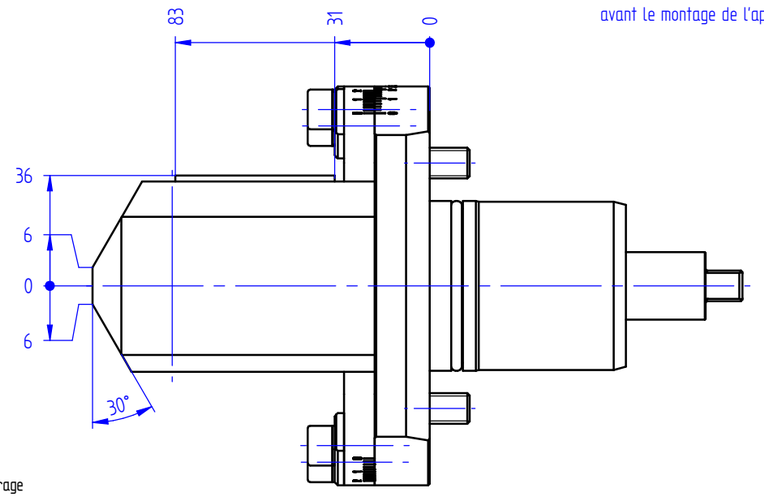

Optionen :
options :
options :

Frasdornringsatz
set of spacing collars
bagues pour arbre de fraisage

Bedienschlüsselsatz
set of wrench
jeu de clés

Kühlmittelset
coolant-set
kit d'arrosage

» weitere Ausführungen auf Anfrage
other models on request
autres modèles sur demande

i	=	2:1
M_2 max. [Nm]	=	16
n_2 max. [min^{-1}]	=	4000

Bestell - Nr.
ref.no. / No.de cde.

8 037 52 003