heimatec® GmbH
Präzisionswerkzeuge
Carl-Benz-Str. 4
D-77871 Renchen
Tel. +49 78 43 / 94 66 - 0
Fax +49 78 43 / 94 66 - 66
www.heimatec.com
info@heimatec.com

heimatec® Präzisionswerkzeuge

Winkel- Fräskopf

Radial milling head

Tête de fraisage radiale

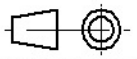

Darstellung symbolisch
symbolical drawing
schéma symbolique

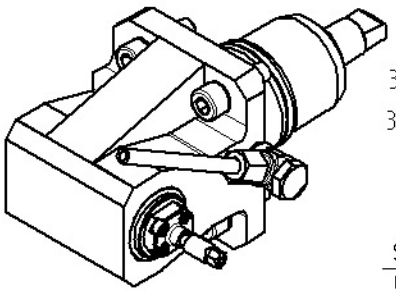

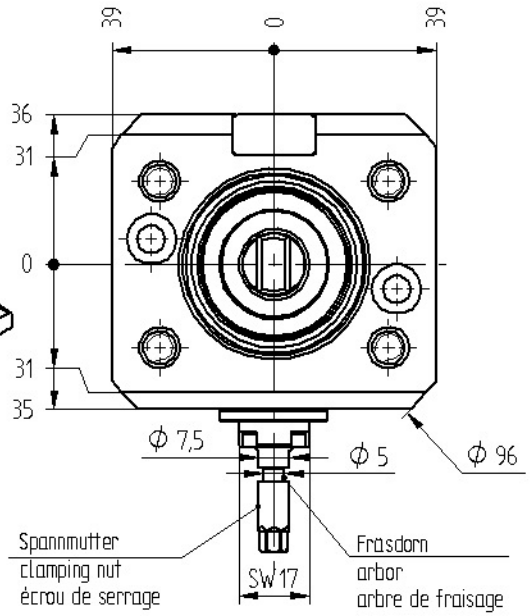

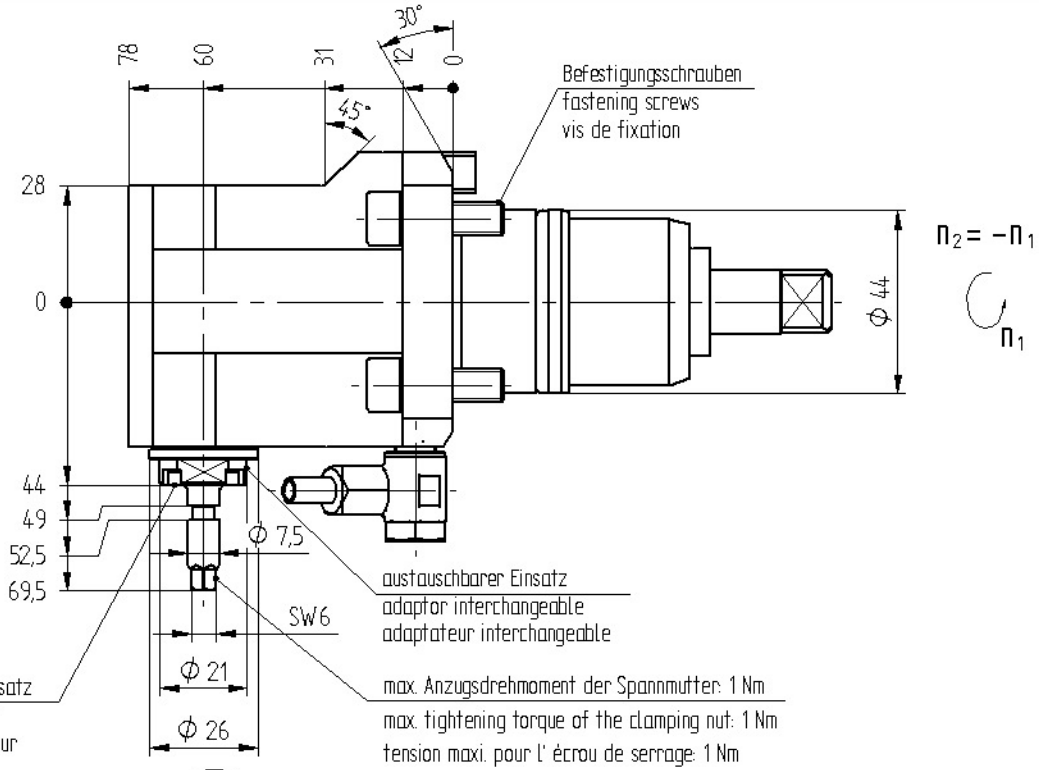

Optionen :
options :
options :

Frasdornringsatz
set of spacing collars
bagues pour arbre de fraisage

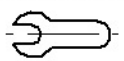

Bedienschlusselsatz
set of wrench
jeu de clés

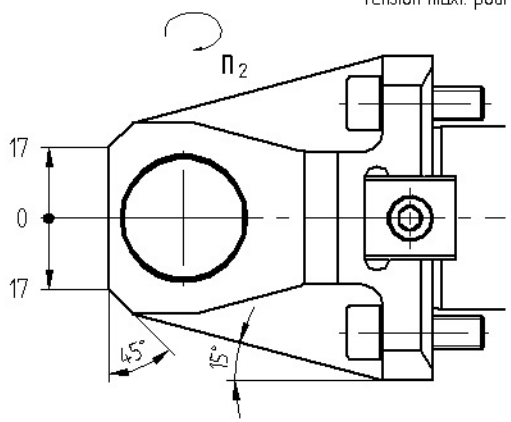

i	=	1:1
M_2 max. [Nm]	=	10
n_2 max. [min^{-1}]	=	6000

Bestell - Nr.
ref.no. / No.de cde.

8 031 40 000

» weitere Ausführungen auf Anfrage
other models on request
autres modèles sur demande

Technische Änderung vorbehalten
subject to technical changes
nous nous réservons toutes modifications techniques

Ma

Stand: 28.03.2007 /bstenzel
DIN-A4 24.07.2012 /mschneider /04