heimatec® GmbH
Präzisionswerkzeuge
Carl-Benz-Str. 4
D-77871 Renchen
Tel. +49 78 43 / 94 66 - 0
Fax +49 78 43 / 94 66 - 66
www.heimatec.com
info@heimatec.com

Winkel- Bohr- und Fräskopf

Radial drilling and milling head

Tête de perçage et de fraisage radiale

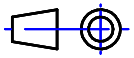

Darstellung symbolisch
symbolical drawing
schéma symbolique

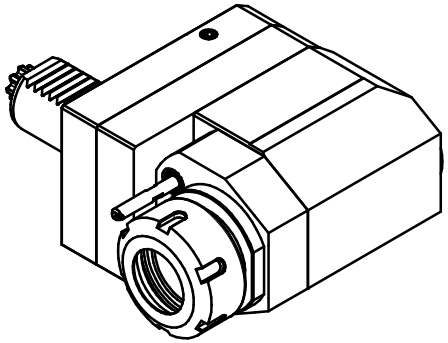

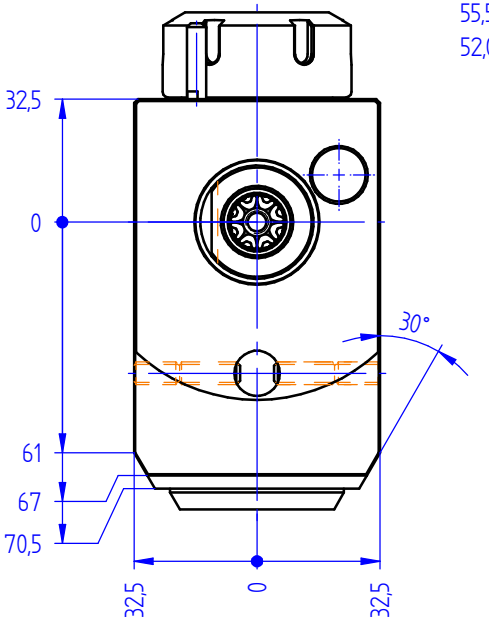

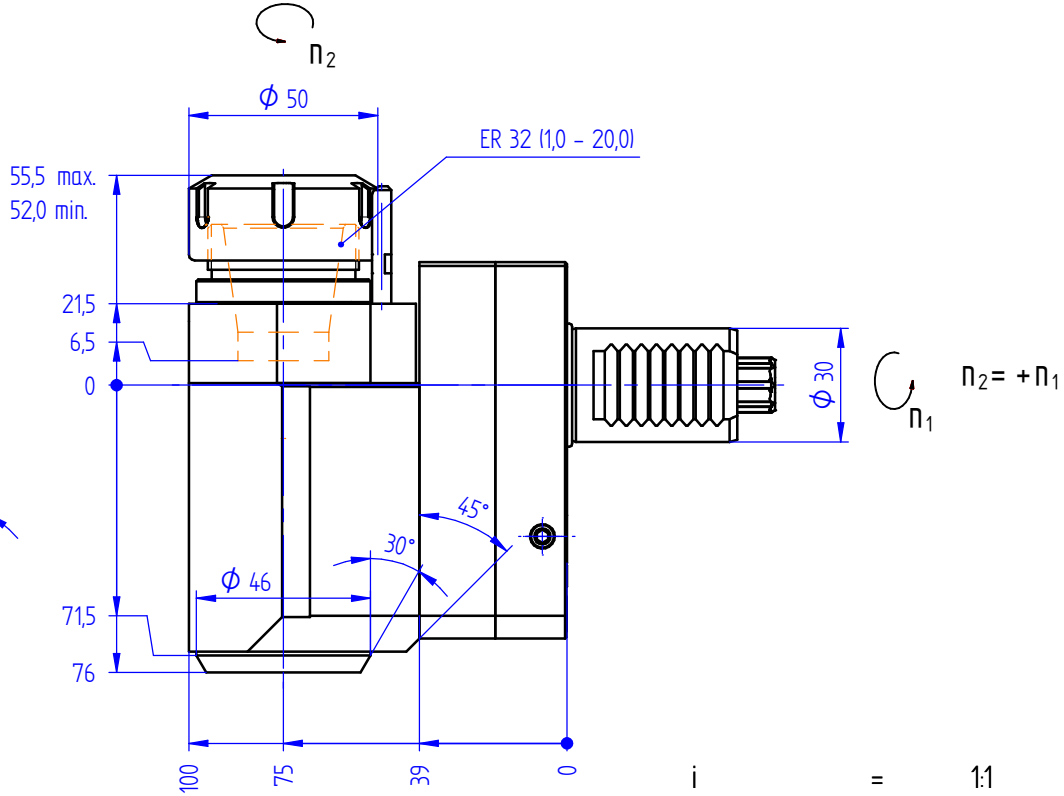

Optionen :
options :
options :

Spannzangen
collets
les pinces

Gewindebohrzangen
tapping collets
pinces de taraudage

Bedienschlüsselsatz
set of wrench
jeu de clés

» weitere Ausführungen auf Anfrage
other models on request
autres modèles sur demande

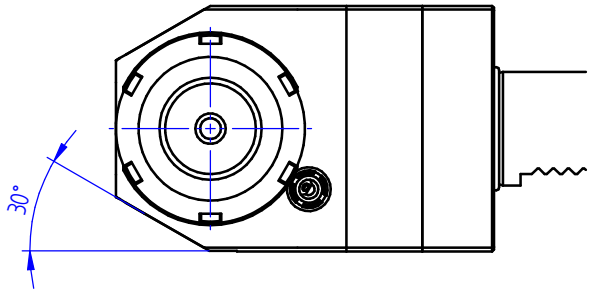

i	=	1:1
M_2 max. [Nm]	=	25
n_2 max. [min^{-1}]	=	6000

Bestell - Nr.
ref.no. / No.de cde.

8 033 26 073