heimatec® GmbH
Präzisionswerkzeuge
Carl-Benz-Str. 4
D-77871 Renchen
Tel. +49 78 43 / 94 66 - 0
Fax +49 78 43 / 94 66 - 66
www.heimatec.com
info@heimatec.com

heimatec® Präzisionswerkzeuge

Axial-Bohr-und Fräskopf

Axial drilling and milling head

Tête de perçage et de fraisage axiale

$i \neq 1$

ohne Kühlmittel
without coolant
sans arrosage

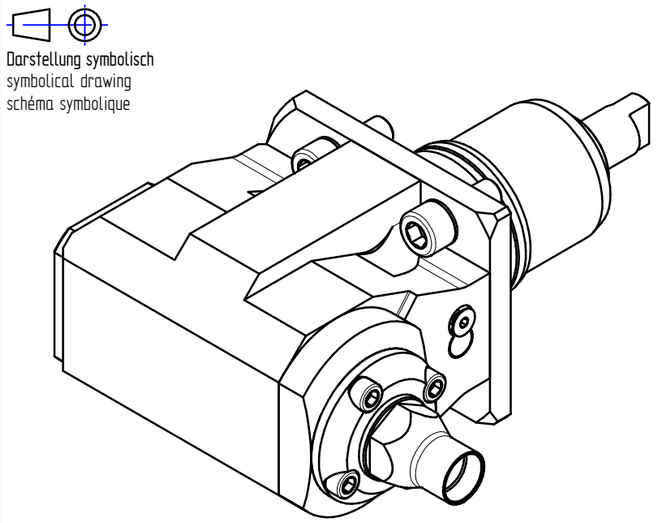

Darstellung symbolisch
symbolical drawing
schéma symbolique

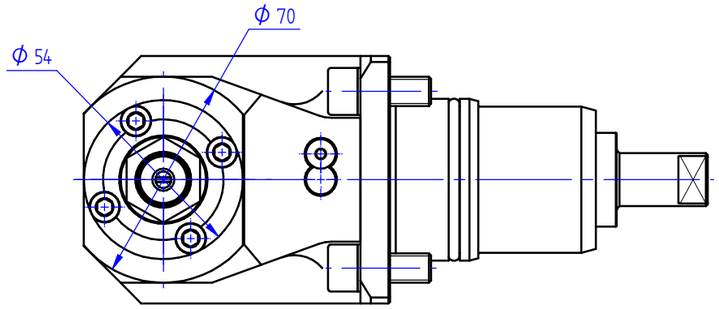

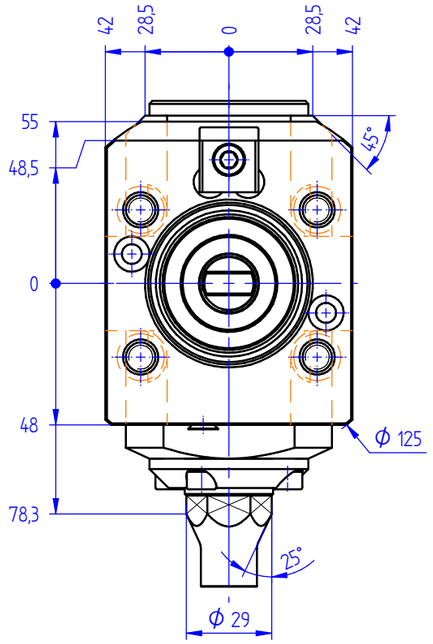

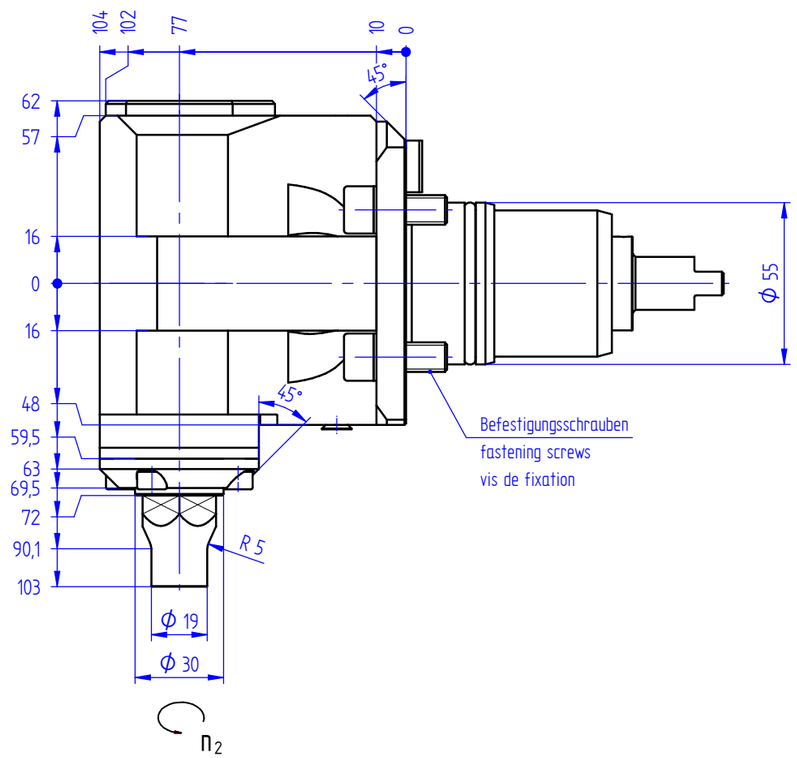

$$n_2 = + \frac{1}{i} \times n_1$$

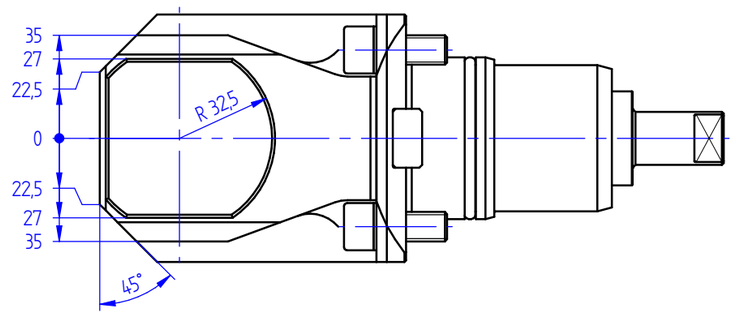

i	=	1:2
n_2 max. [min^{-1}]	=	12000

Bestell - Nr.
ref.no. / No.de cde.

8 100 15 001

Optionen :
options :
options :

Bedienschlüssel
wrench
clé

» weitere Ausführungen auf Anfrage
other models on request
autres modèles sur demande