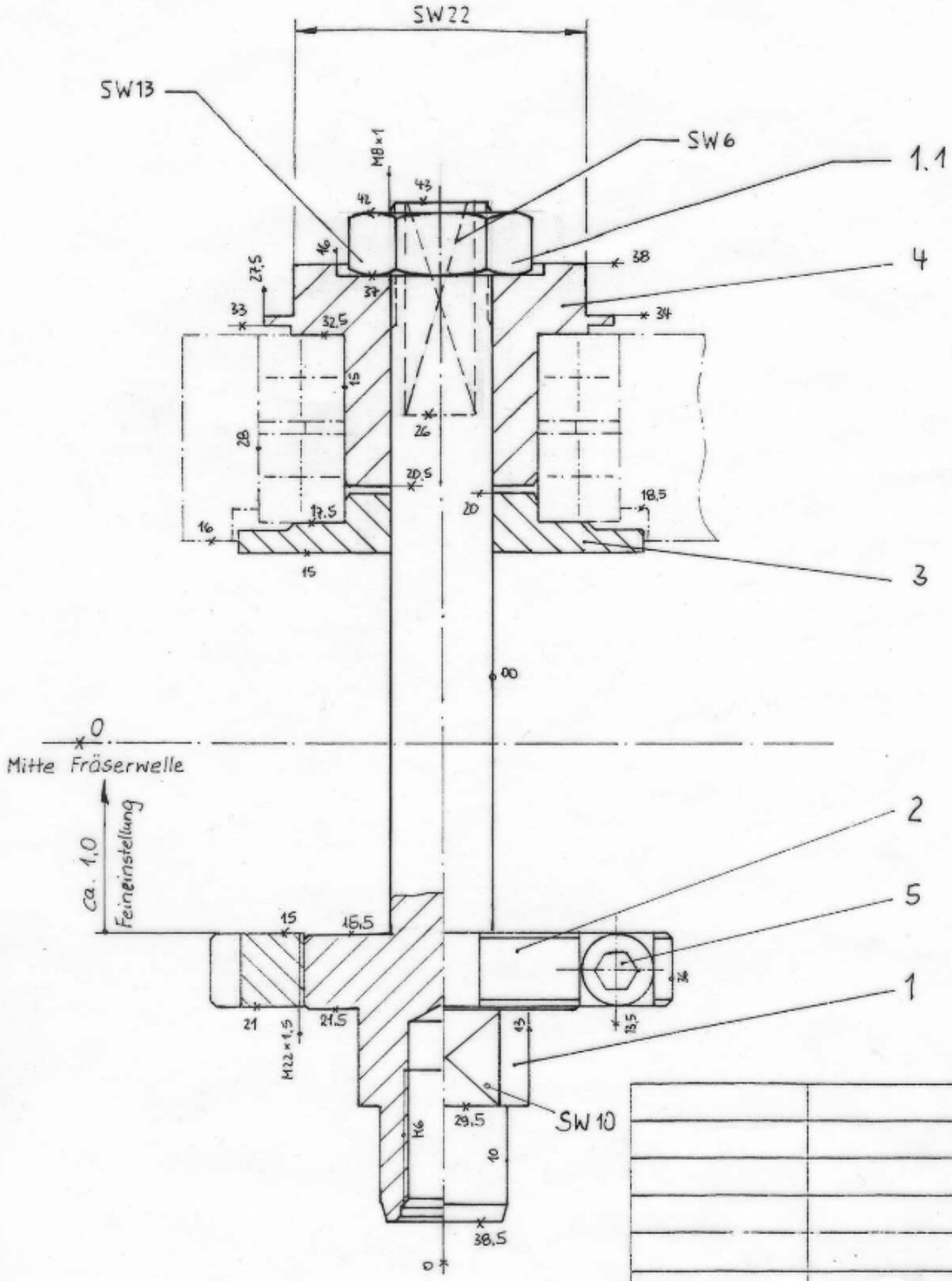

8 037 29 06	2 037 2 007	3 037 2 007.4
Bestell.-Nr.	STüli.-Nr.	Maßzeichn.-Nr.

gehört zu Winkel-Scheibenfräserkopf :

Maßstab 2:1 | Stüli.-Nr. 1 772 053 9

1 772 053 9.4

	Datum	Name
Bearb.	15.4.94	Maelgs
Gepr.		

Fräserwelle 8 kpl.

Pos	Änderung	Datum	Name
2.1	war 8 772 08 07	13.6.96	Wr
1.1	Überarbeitet	18.1.95	HP

heimatec

8 777 08 07 2)