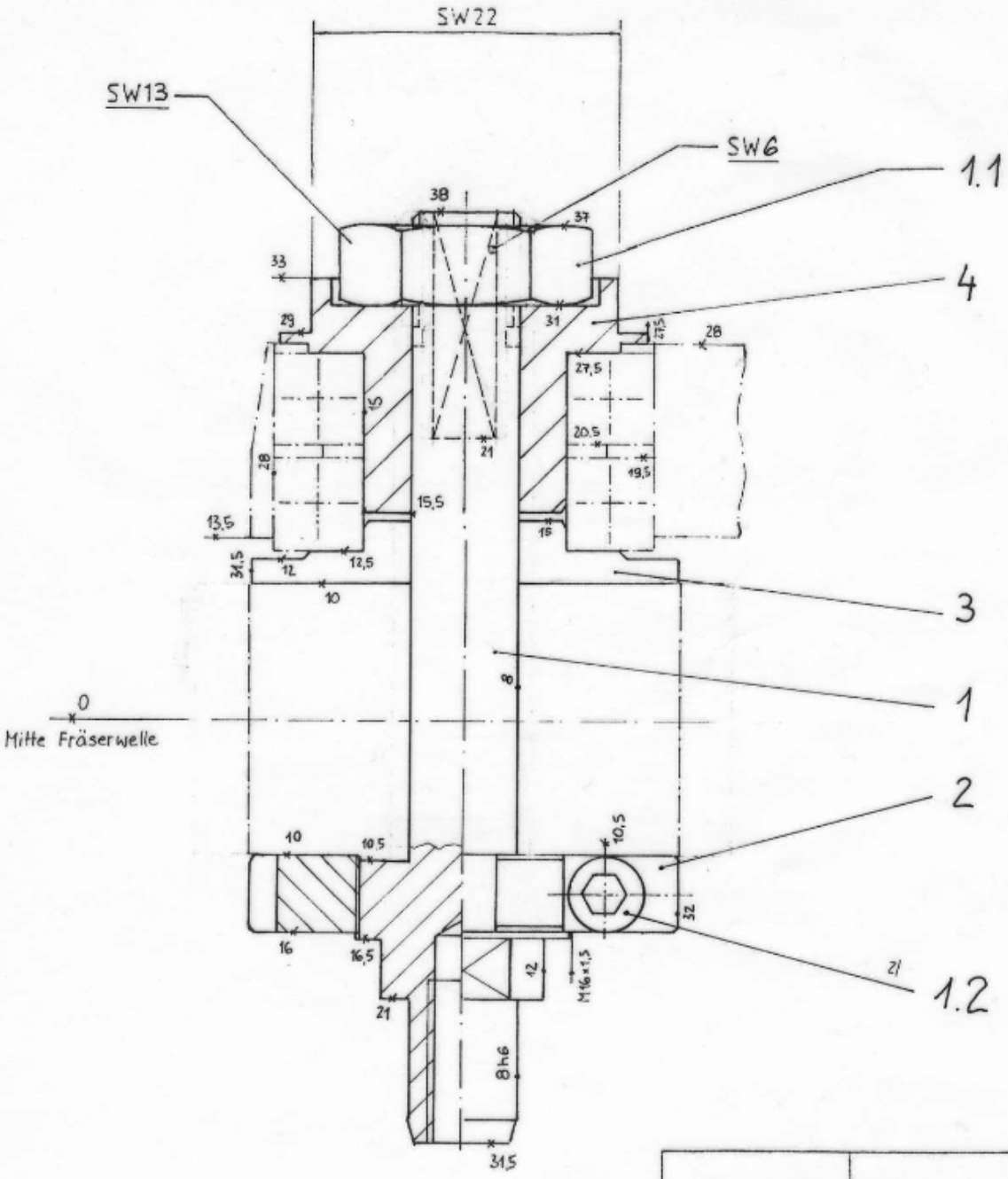

8 037 2900	2 037 2 003	3 037 2 003.4
Bestell-Nr.	STüli.-Nr.	Maßzeichn.-Nr.

gehört zu Winkel-Scheibenfräserkopf :

1 772 063 9.4

Maßstab 2:1 | Stüli.-Nr. 1 772 063 9

Manurhin-Nr. 968 148

	Datum	Name
Bearb.	10.6.94	Maelgs
Gepr.		

Fräserwelle 8 kpl.

Pos	Änderung	Datum	Name
2	Pos. Gestell. daß. Pos. 1.2	27.11.97	HL
1.1	war 8 772 08 08	13.6.96	Wo

heimatec

8 777 08 08 1