heimatec® GmbH
Präzisionswerkzeuge
Schwarzwaldstr. 13
D-77871 Renchen
Tel. +49 78 43 / 94 66 - 0
Fax +49 78 43 / 94 66 - 66
www.heimatec.com
info@heimatec.com

heimatec® Präzisionswerkzeuge

Schwenkkopf

Milling and drilling head, swivelling

Tête pivotante

± 90° Schwenkbar
± 90° swiveling
± 90° pivotant

Darstellung symbolisch
symbolical drawing
schéma symbolique

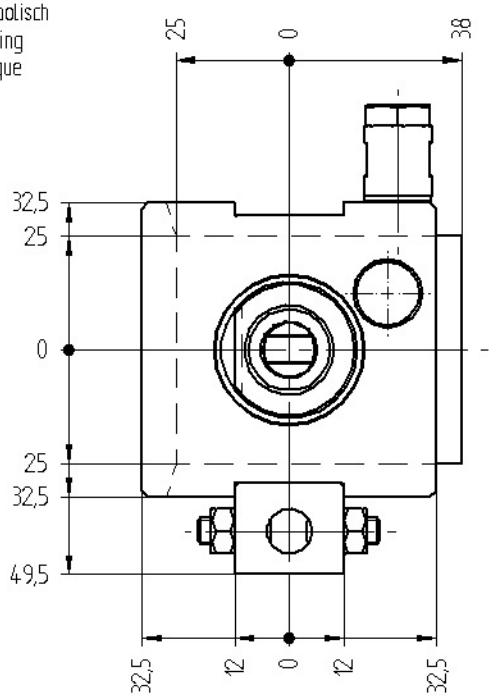

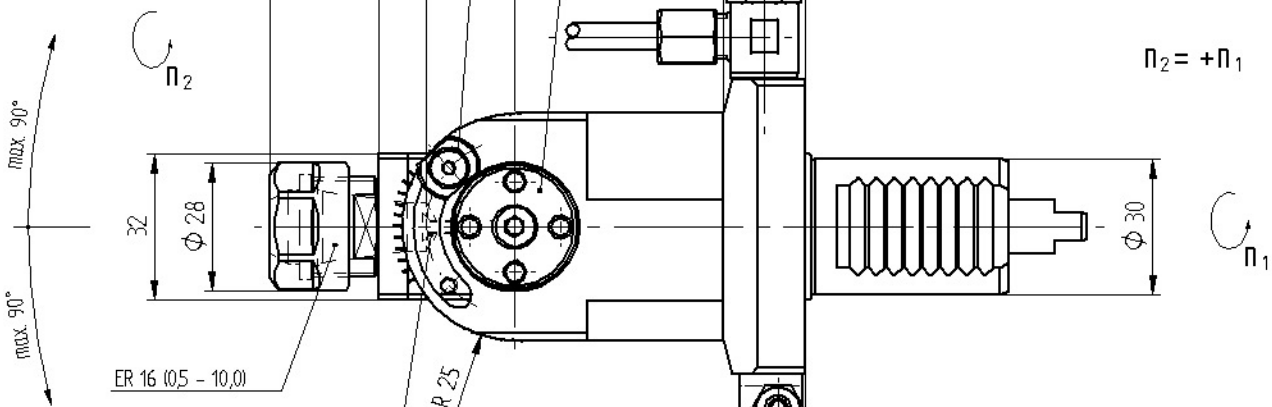

$n_2 = +n_1$

Optionen :
options :
options :

Spannzangen (siehe ZB ER16 4 000)
collets (see ZB ER16 4 000)
Les pinces (voir ZB ER16 4 000)

Bedienschlüsselsatz
set of wrench
Le jeu de clés

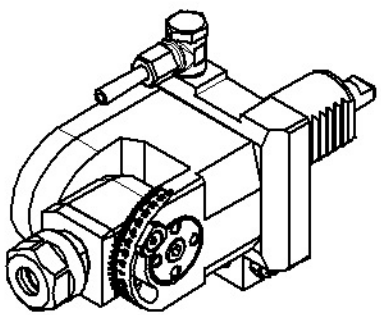

einstellbarer Werkzeuganschlag
toolstop adjustable
butée réglable

i	=	1 : 1
M_2 max.	=	10 Nm
n_2 max.	=	6000 min^{-1}

Bestell - Nr.
ref.no. / No.de cde.

8 040 24 036

» weitere Ausführungen auf Anfrage
other models on request
autres modèles sur demande

Technische Änderung vorbehalten
subject to technical changes
nous nous réservons toutes modifications techniques

Stand: 12.04.2005 /weber /
DIN-A4 12.04.2005 weber
00