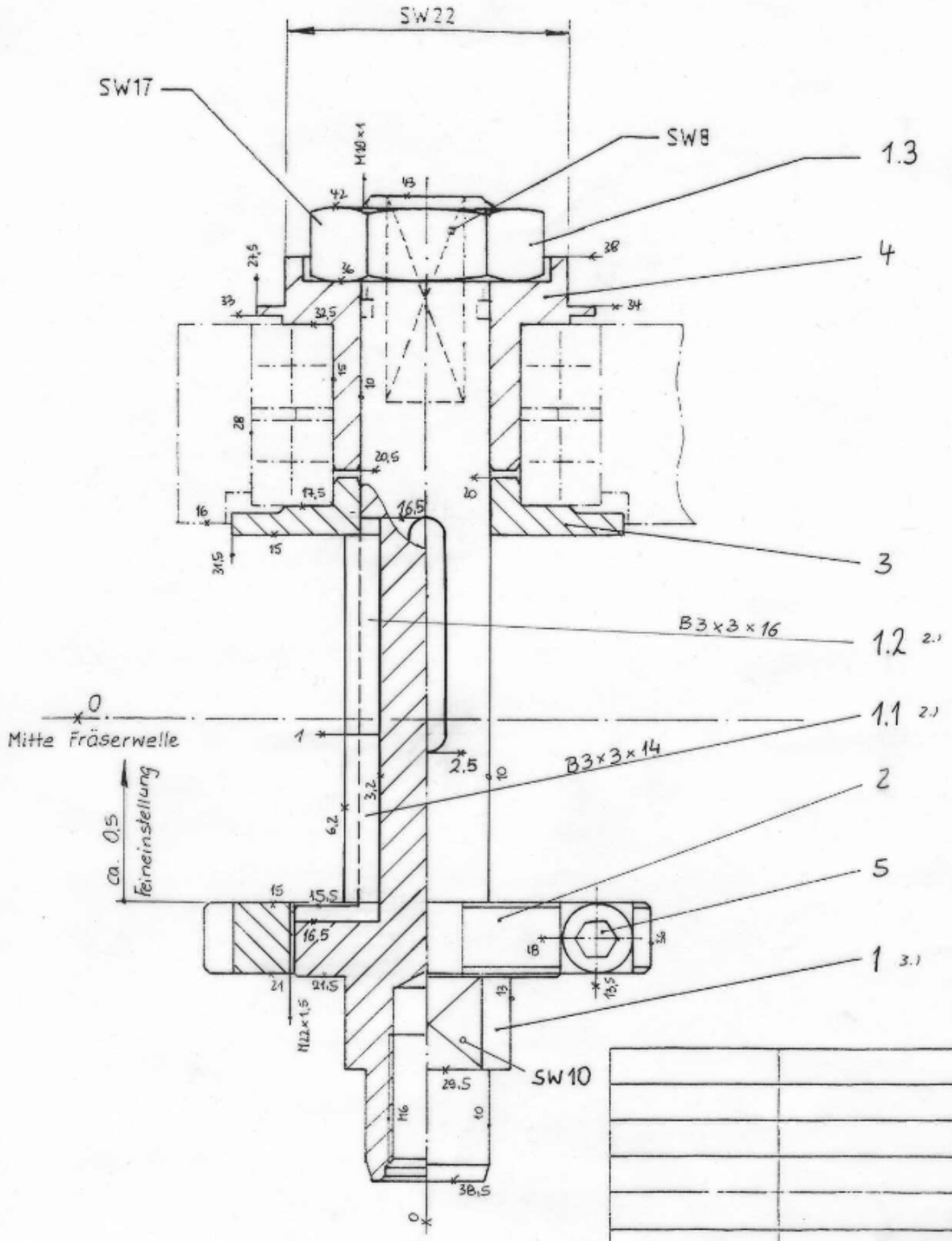

8 037 29 06	2 037 2 007	3 037 2 007.4
Bestell-Nr.	STüli.-Nr.	Maßzeichn.-Nr.

gehört zu Winkel-Scheibenfräserkopf :

Maßstab 2:1 | Stüli.-Nr. 1 772 054 9

1 772 054 9.4

Pos	Änderung	Datum	Name		Datum	Name
4.)	war 8 772 10 07	13.6.96	We	Bearb.	15.4.94	Maelgs
3	Pos 1 überarbeitet (Zul. Paßfedern)	18.4.96	We	Gepr.		
2.)	Pos. 1.2 hinzu Pos. 1.1 war B3×3×30	"	"			
1)	überarbeitet	18.1.95	HR			

heimatec

Fräserwelle 10 kpl.

8 777 10 07 4)