Schwarzwaldstr. 13
77871 Renchen

Tel. (07843) 94 66-0
Fax.(07843) 94 66-66

heimatec® GmbH

Winkel- Bohr- und Fräskopf

$i \neq 1$

Radial drilling and milling head

Tête de perçage et de fraisage radiale

Darstellung symbolisch
symbolical drawing
schéma symbolique

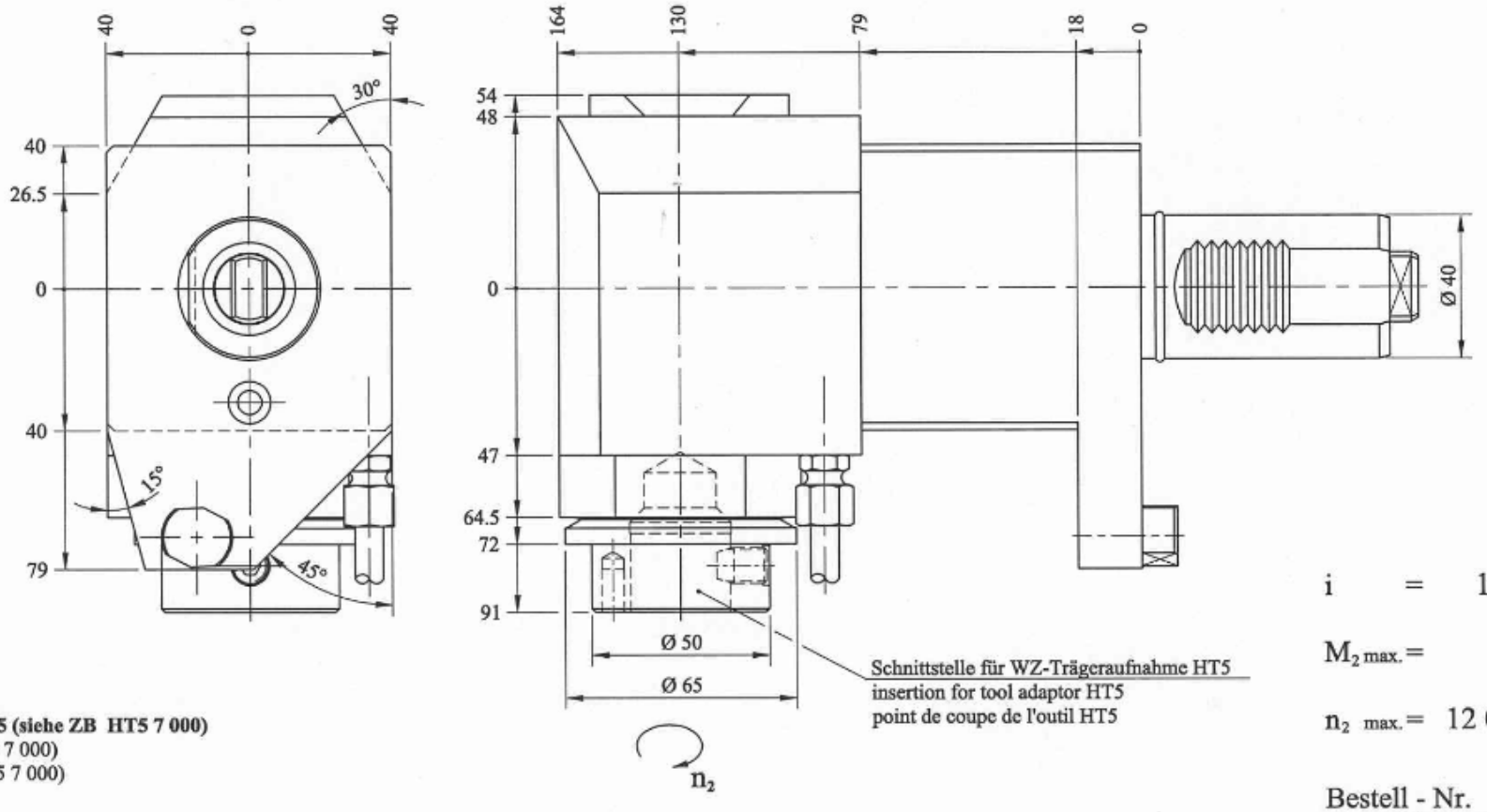

$n_2 = -\frac{1}{i} \times n_1$

Optionen
options:
options:

WZ-Trägereinsatz HT 5 (siehe ZB HT5 7 000)
insert HT 5 (see ZB HT5 7 000)
insert HT 5 (voir ZB HT5 7 000)

Bedienschlüssel
wrench
le clé

» weitere Werkzeugaufnahmen auf Anfrage
further tool-systems on request
autres systèmes de serrage de l'outil sur demande

» andere Über- bzw. Untersetzungen auf Anfrage
further gear ratio on request
autres rapports de transmission sur demande

i = 1 : 2

$M_{2\,max.}$ = 16 Nm

$n_{2\,max.}$ = 12 000 min.$^{-1}$

Bestell - Nr.
ref.no. / No.de cde.
8 030 47 21

Technische Änderungen vorbehalten
subject to technical changes
nous nous réservons toutes modificatoins techniques

Stand: 10.09.2003 / Wc / Mazak MP 620/625 N