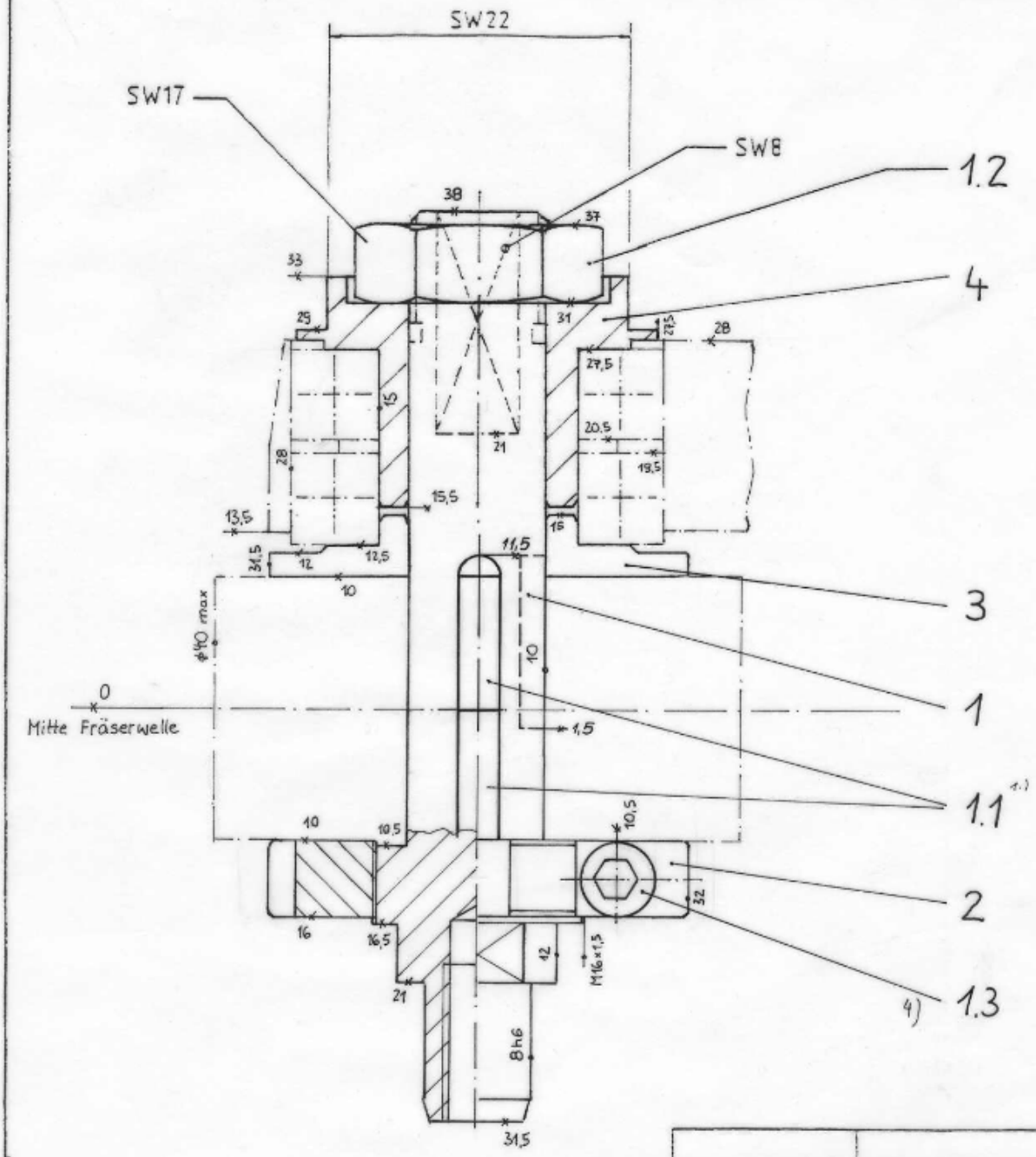

8 037 2900	2 037 2 003	3 037 2 003.4
Bestell-Nr.	STüli.-Nr.	Maßzeichn.-Nr.

gehört zu Winkel-Scheibenfräserkopf :

1 772 064 9.4

Maßstab 2:1 | Stüli.-Nr. 1 772 064 9

Manurhin - Nr. 968 149

Pos	Änderung	Datum	Name		Datum	Name
4)	Pos. Gewindeloch Pos. 1.3	27.11.97	HC	Bearb.	10.6.94	Maelger
3.)	war 8 772 10 09	13.6.96	We	Gepr.		
2.)	Paßfedernut hinzu	22.4.96	We			
1.)	Pos. 1.1 war 20 Cg.	9.1.96	We			

heimatec

Fräserwelle 10 kpl.

8 777 10 09

31