heimatec® GmbH
Präzisionswerkzeuge
Carl-Benz-Str. 4
D-77871 Renchen
Tel. +49 78 43 / 94 66 - 0
Fax +49 78 43 / 94 66 - 66
www.heimatec.com
info@heimatec.com

heimatec® Präzisionswerkzeuge

# Winkel- Bohr- und Fräskopf

Radial drilling and milling head

Tête de perçage et de fraisage radiale

bei externer Kühlmittelzufuhr Verschlussschraube durch Kühlrohr ersetzen
using external coolant supply, please substitute locking screw by coolant tube
pour arrosage externe, remplacez la vis par le tube fileté

$i \neq 1$

mit kombinierter Kühlmittelzufuhr
with combined coolant supply
arrosage combiné

Trockenlauf bedingt möglich
use without coolant partly possible
L'utilisation sans arrosage est partiellement possible

p x n Diagramm D 00 000
p x n diagram D 00 000
p x n diagramme D 00 000

Darstellung symbolisch
symbolical drawing
schéma symbolique

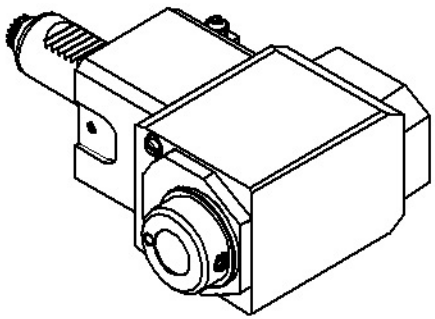

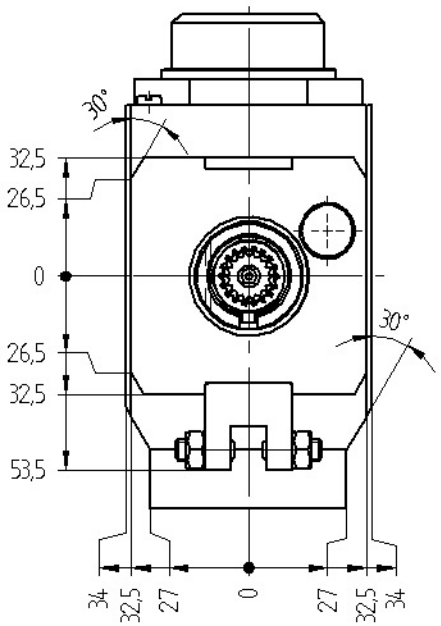


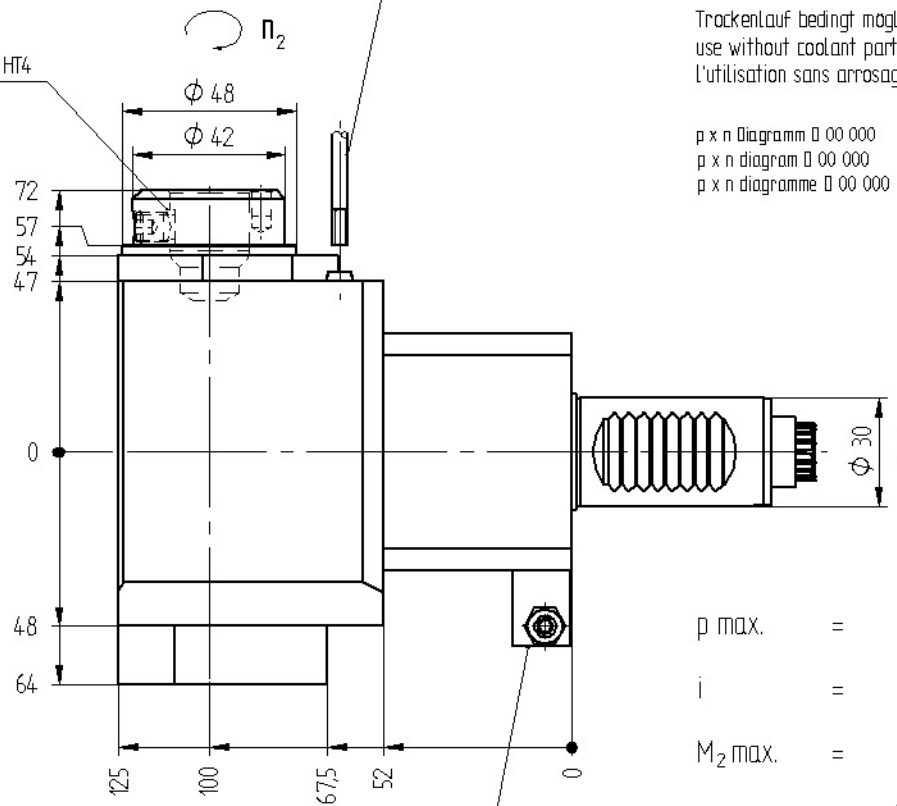


$$n_2 = -\frac{1}{i} \times n_1$$

180° umsetzbar
180° convertible
interchangeable de 180°

| | | |
|---|---|---|
| p max. | = | 25 bar |
| i | = | 1 : 3 |
| $M_2$ max. | = | 8 Nm |
| $n_2$ max. | = | 15000 $min^{-1}$ |

Optionen :
options :
options :

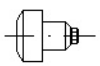

Wechseleinsatz easy-quick
insert easy-quick
insert easy-quick

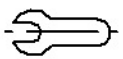

Bedienschlüsselsatz
set of wrench
Le jeu de clés

» weitere Ausführungen auf Anfrage
other models on request
autres modèles sur demande

**Bestell - Nr.**
ref.no. / No.de cde.

**8 030 26 054**