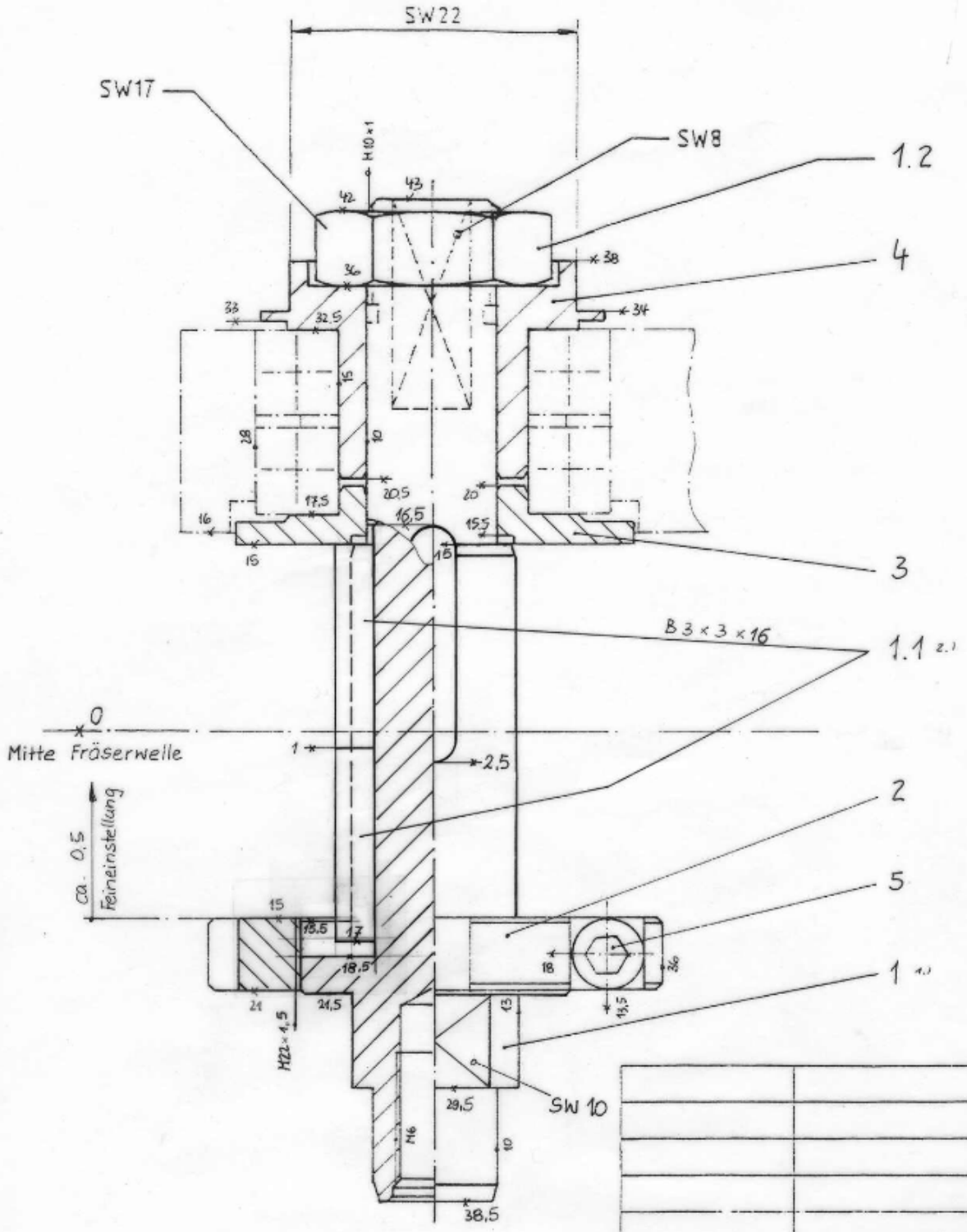

8 037 29 06	2 037 2 007	3 037 2 007.4
Bestell.-Nr.	STüli.-Nr.	Maßzeichn.-Nr.

gehört zu Winkel-Scheibenfräserkopf :

Maßstab 2:1 | Stüli.-Nr. 1 772 055 9

1 772 055 9.4

Pos	Änderung	Datum	Name		Datum	Name
4.)	wie 8 772 13 10	13.6.96	We	Bearb.	15.4.94	Maelgu
3.)	Pos. 1 wie f. Teil überarb. Zu Paßfedernut hinzu	18.4.96	We	Gepr.		
2.)	Pos. 1.1 wie B 3×3×30	"	"			
1.)	Überarbeitet	18.1.95	HP			

heimatec

Fräserwelle 13 kpl.

8 777 13 10 4)