heimatec® GmbH
Präzisionswerkzeuge
Carl-Benz-Str. 4
D-77871 Renchen
Tel. +49 78 43 / 94 66 - 0
Fax +49 78 43 / 94 66 - 66
www.heimatec.com
info@heimatec.com

heimatec® Präzisionswerkzeuge

Schwenkkopf

Milling and drilling head, swivelling

Tête pivotante

$i \neq 1$

± 90° Schwenkbar
± 90° swiveling
± 90° pivotant

$n_2 = -\frac{1}{i} \times n_1$

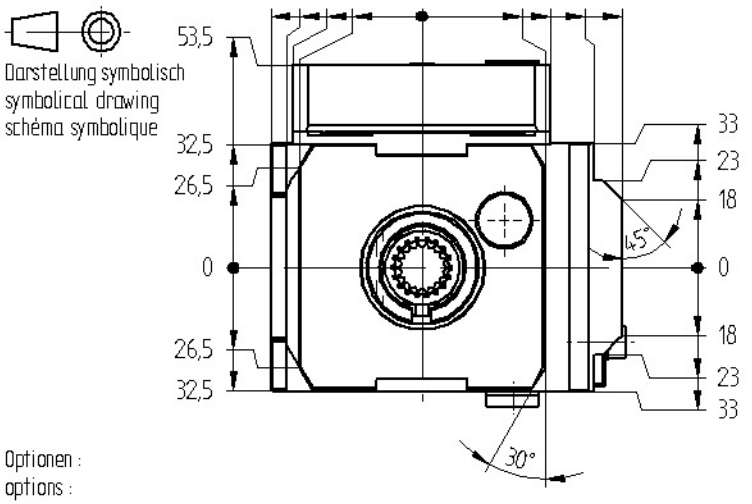

Darstellung symbolisch
symbolical drawing
schéma symbolique

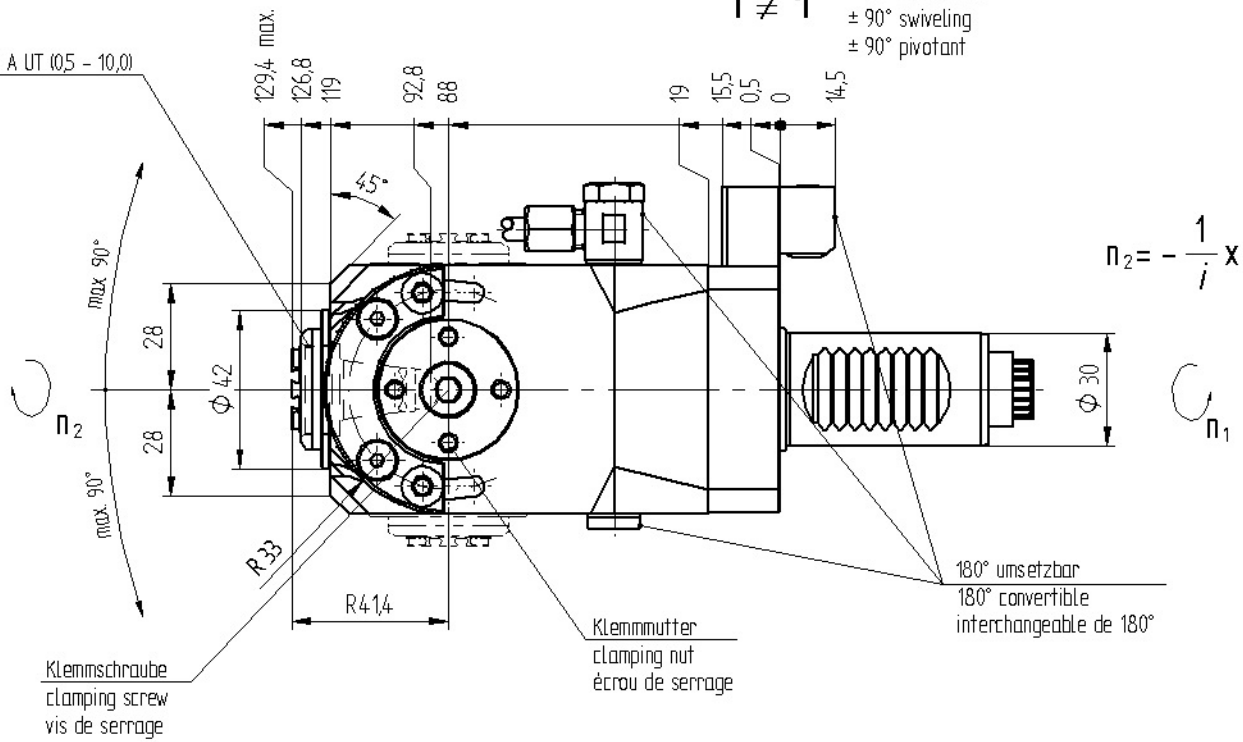

Optionen :
options :
options :

Gewindebohrzangen
tapping collets
pinces de taraudage

Spannzangen
collets
les pinces

Wechseleinsatz u-tec
insert u-tec
insert u-tec

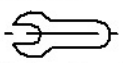

Bedienschlüsselsatz
set of wrench
jeu de clés

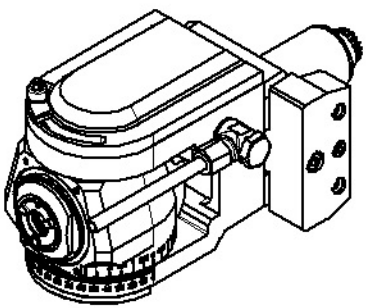

» weitere Ausführungen auf Anfrage
other models on request
autres modèles sur demande

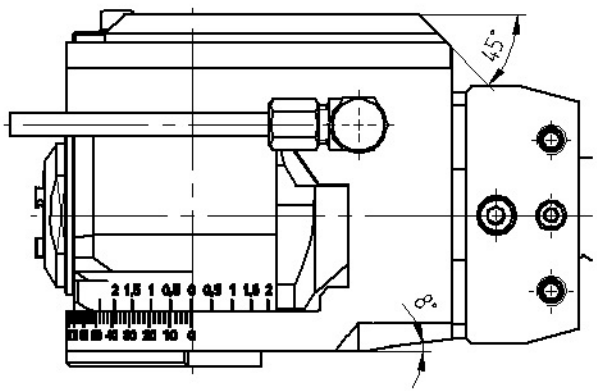

i	=	1:2
M_2 max. [Nm]	=	12
n_2 max. [min^{-1}]	=	12000

Bestell - Nr.
ref.no. / No.de cde.

8 040 24 085

Technische Änderung vorbehalten
subject to technical changes
nous nous réservons toutes modifications techniques

Ma

Stand: 29.08.2012 /thoering
DIN-A4 31.08.2012 /thoering /00