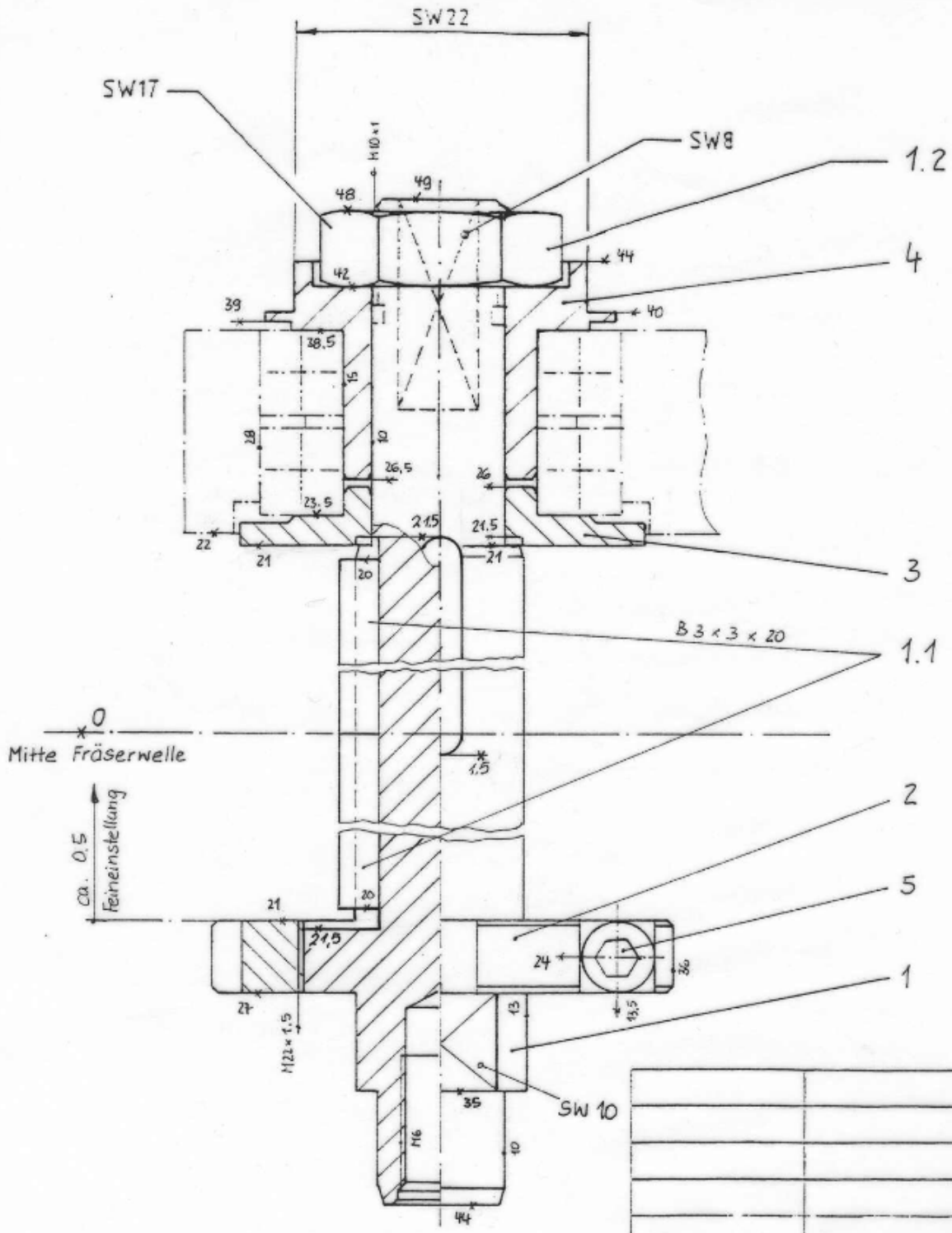

8 037 59 01	2 037 5 002	3 037 5 002.4
8 037 29 08	2 037 2 009	3 037 2 009.4
Bestell-Nr.	STüli.-Nr.	Maßzeichn.-Nr.

gehört zu Winkel-Scheibenfräserkopf :

Maßstab 2:1 | Stüli.-Nr. 1 772 060 9

1 772 060 9.4

					Datum	Name
				Bearb.	7.5.94	Maelgu
				Gepr.		
2.)	war 772 13 11	13.6.96	We			
1.)	Passfedernut hinzu	19.4.96	We			
Pos	Änderung	Datum	Name			

heimatec

Fräserwelle 13 kpl.

8 777 13 11 2