heimatec® GmbH
Präzisionswerkzeuge
Carl-Benz-Str. 4
D-77871 Renchen
Tel. +49 78 43 / 94 66 - 0
Fax +49 78 43 / 94 66 - 66
www.heimatec.com
info@heimatec.com

heimatec® Präzisionswerkzeuge

# Schwenkkopf

Milling and drilling head, swivelling

Tête pivotante

$i \neq 1$

bei externer Kühlmittelzufuhr Verschlussschraube durch Kühlrohr ersetzen
using external coolant supply, please substitute locking screw by coolant tube
pour arrosage externe, remplacez la vis par le tube fileté

180° umsetzbar
180° convertible
interchangeable de 180°

± 90° Schwenkbar
± 90° swiveling
± 90° pivotant

mit innerer Kühlmittelzufuhr für Hochdruck
internal coolant supply (for high pressure)
arrosage interne (pour haute pression)

mit kombinierter Kühlmittelzufuhr
with combined coolant supply
arrosage combiné

p x n Diagramm D 00 010
p x n diagram D 00 010
p x n diagramme D 00 010

Darstellung symbolisch
symbolical drawing
schéma symbolique

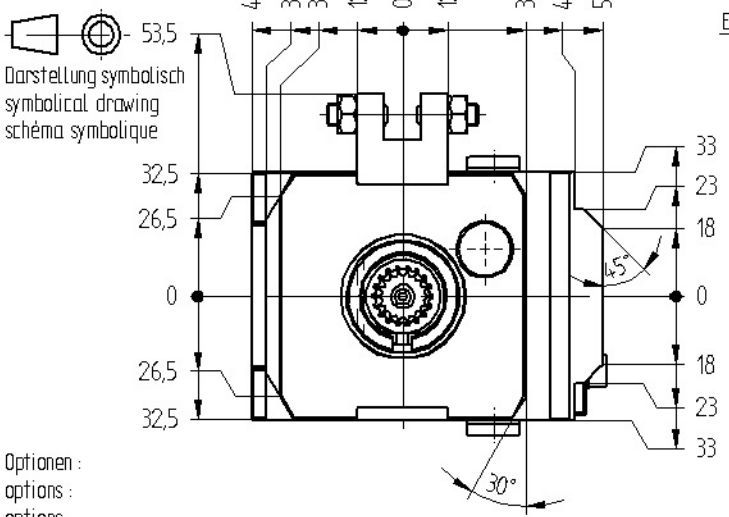


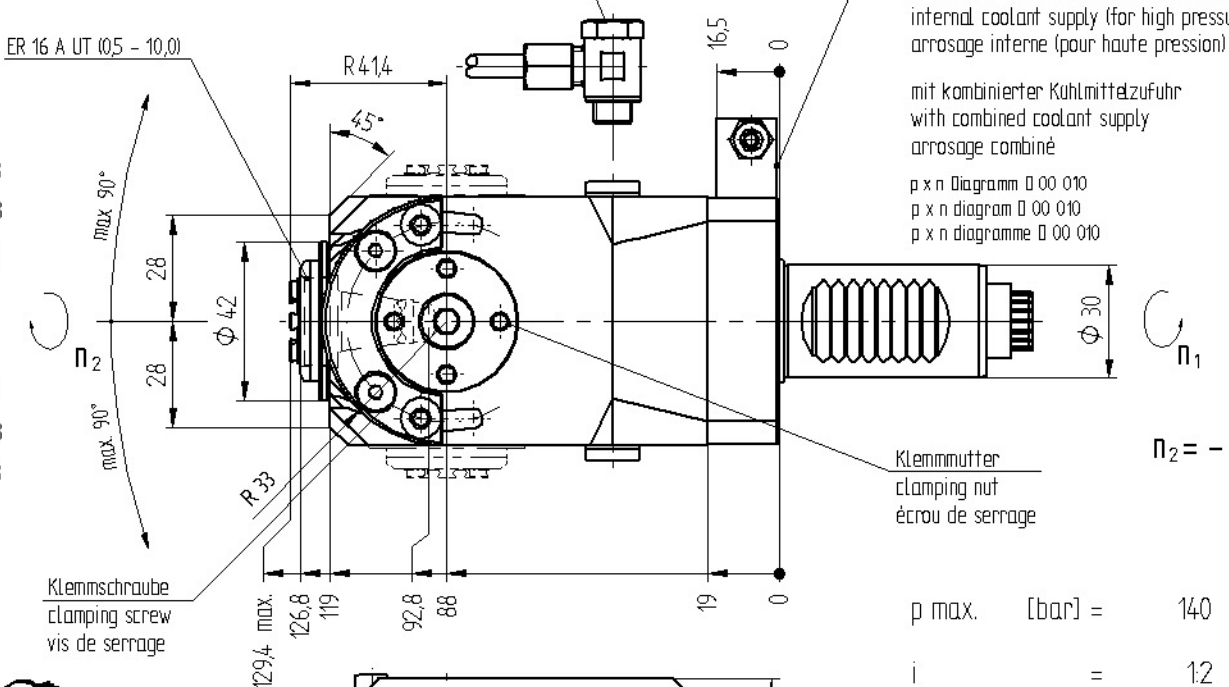


$$n_2 = -\frac{1}{i} \times n_1$$

Optionen :
options :
options :

Dichtscheiben
sealings
joints

Spannzangen
collets
les pinces

Wechseleinsatz u-tec
insert u-tec
insert u-tec

Bedienschlüsselsatz
set of wrench
jeu de clés

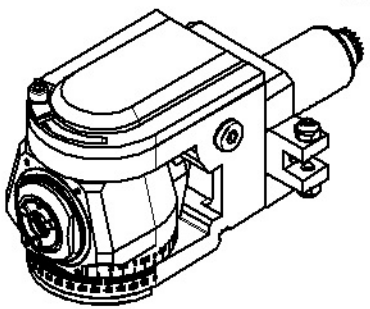

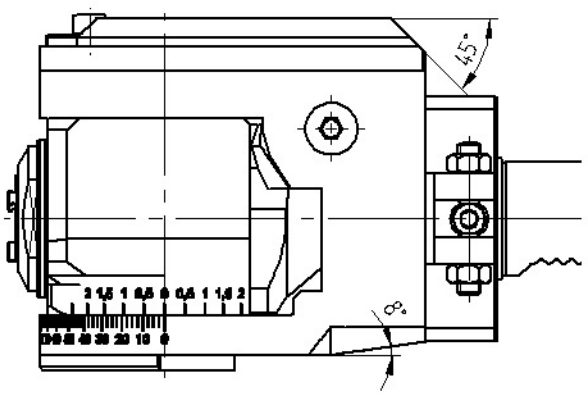


| | | |
|---|---|---|
| p max. | [bar] = | 140 |
| i | = | 1:2 |
| $M_2$ max. | [Nm] = | 12 |
| $n_2$ max. | [$min^{-1}$] = | 12000 |

**Bestell - Nr.**
ref.no. / No.de cde.

**8 040 24 087**

» weitere Ausführungen auf Anfrage
other models on request
autres modèles sur demande

Technische Änderung vorbehalten
subject to technical changes
nous nous réservons toutes modifications techniques

Ma

Stand:30.08.2012 /thoering /
DIN-A430.08.2012 /thoering /00