Schwarzwaldstr. 13
77871 Renchen

Tel. (07843) 94 66-0
Fax.(07843) 94 66-66

heimatec

Axial-Bohr-und Fräskopf

$i \neq 1$

Axial drilling and milling head

Tête de perçage et de fraisage axiale

Darstellung symbolisch
symbolical drawing
schéma symbolique

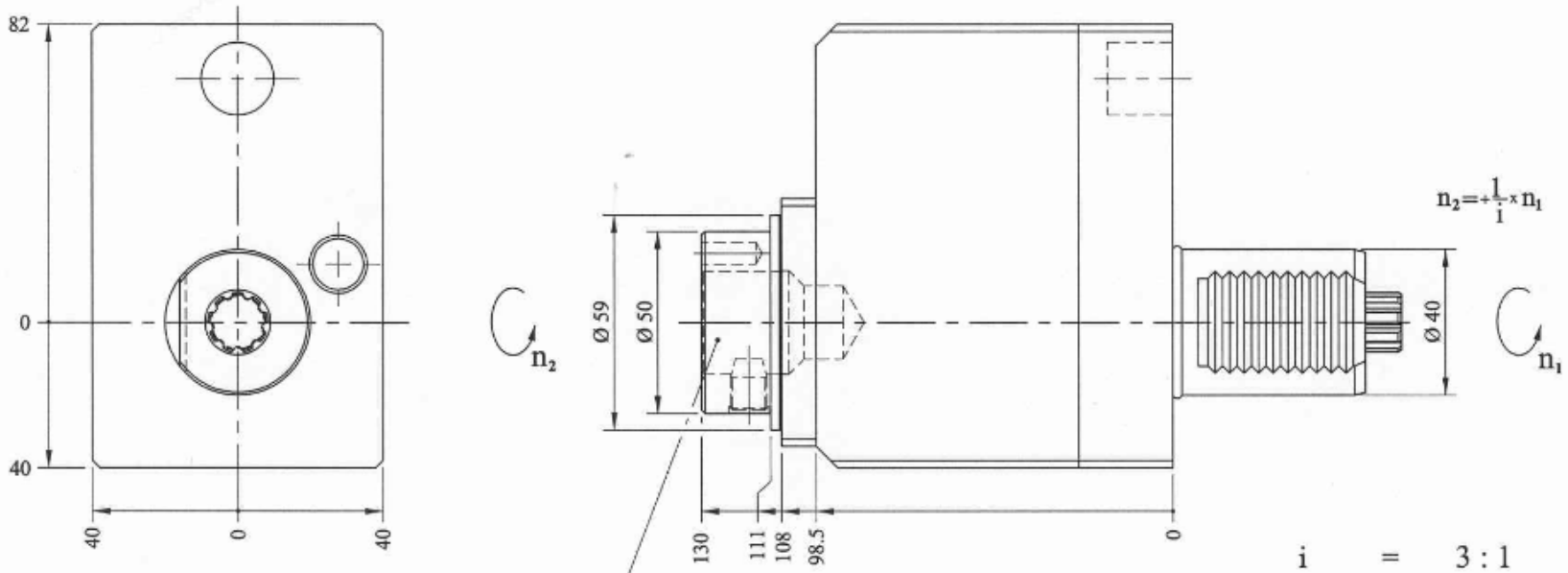

Schnittstelle für WZ-Trägeraufnahme HT5
insertion for tool adaptor HT5
point de coupe de l'outil HT5

Optionen
options:
options:

WZ-Trägereinsatz HT 5 (siehe ZB HT5 7 000)
insert HT 5 (see ZB HT5 7 000)
insert HT 5 (voir ZB HT5 7 000)

Bedienschlüsselsatz
set of wrenches
le jeu de clés

» weitere Werkzeugaufnahmen auf Anfrage
further tool-systems on request
autres systèmes de serrage de l'outil sur demande

» andere Über- bzw. Untersetzungen auf Anfrage
further gear ratio on request
autres rapports de transmission sur demande

i	=	3 : 1
$M_{2\,max.}$ =		75 Nm
$n_{2\,max.}$ =		3 000 $min.^{-1}$

Bestell - Nr.
ref.no. / No.de cde.
8 013 47 01

Technische Änderungen vorbehalten
subject to technical changes
nous nous reservons toutes modificatoins techniques