heimatec® GmbH
Präzisionswerkzeuge
Carl-Benz-Str. 4
D-77871 Renchen
Tel. +49 78 43 / 94 66 - 0
Fax +49 78 43 / 94 66 - 66
www.heimatec.com
info@heimatec.com

heimatec® Präzisionswerkzeuge

Schwenkkopf

Milling and drilling head, swivelling

Tête pivotante

$i \neq 1$

+150°/ -20° Schwenkbar
+150°/ -20° swiveling
+150°/ -20° pivotant

mit innerer Kühlmittelzufuhr für Hochdruck
internal coolant supply (for high pressure)
arrosage interne (pour haute pression)

mit kombinierter Kühlmittelzufuhr
with combined coolant supply
arrosage combiné

p x n Diagramm D 00 010
p x n diagram D 00 010
p x n diagramme D 00 010

Darstellung symbolisch
symbolical drawing
schéma symbolique

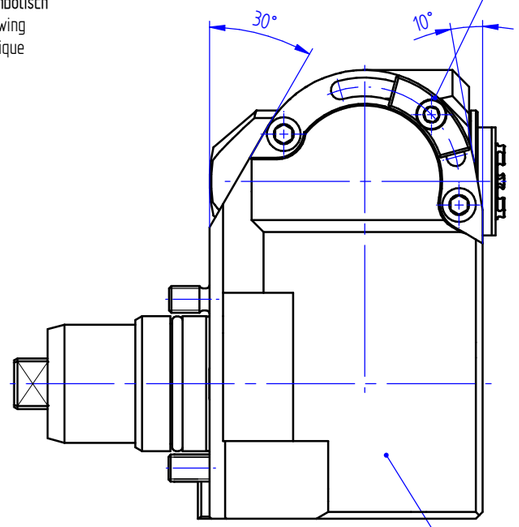

Klemmschraube
clamping screw
vis de serrage

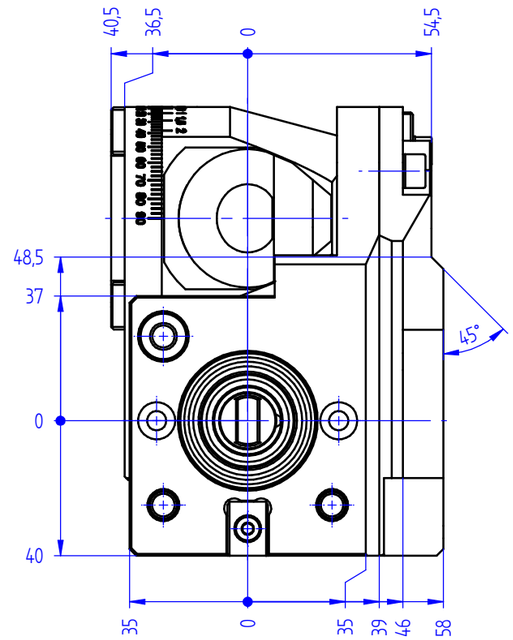

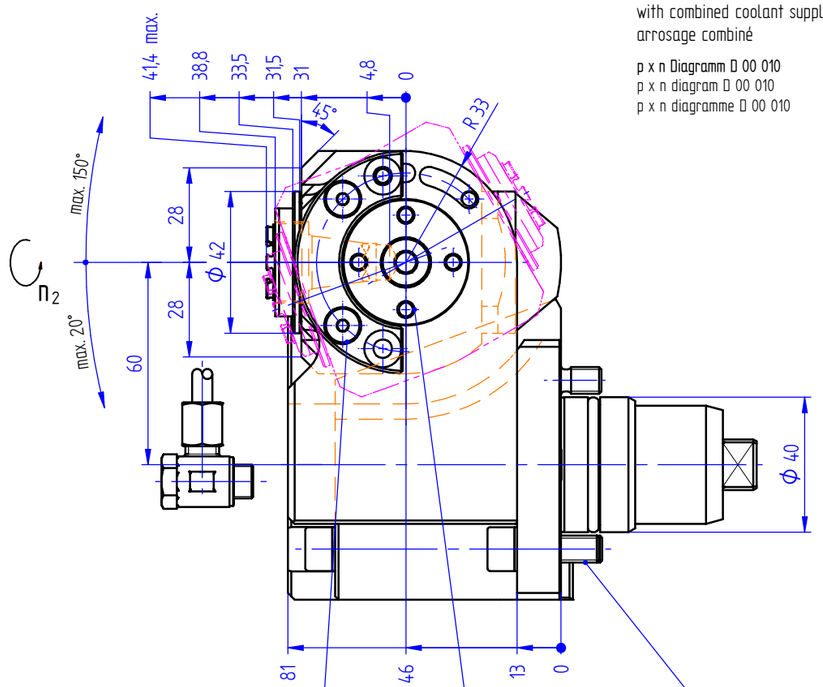

$$n_2 = + \frac{1}{i} \times n_1$$

180° umsetzbar
180° convertible
interchangeable de 180°

Klemmschraube
clamping screw
vis de serrage

Klemmmutter
clamping nut
écrou de serrage

Befestigungsschrauben
fastening screws
vis de fixation

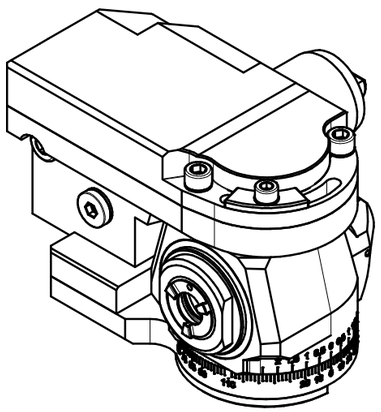

ER 16 A UT (0,5 - 10,0)

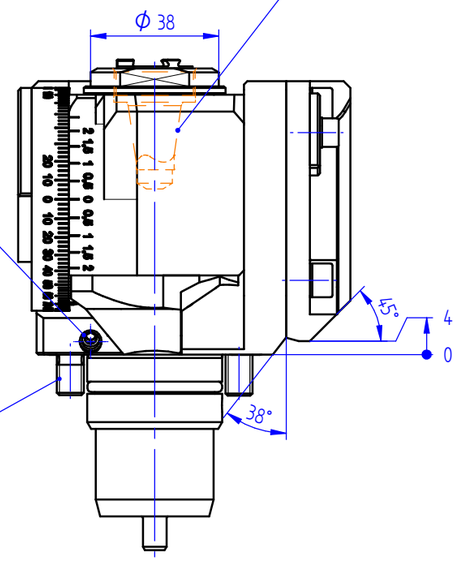

Klemmschraube für
Sonder-Befestigungsschraube
clamping screw for
special fastening screw
vis de serrage pour
fixation spéciale

Sonder-Befestigungsschrauben
special fastening screws
vis de fixation spéciales

Optionen :
options :
options :

Dichtscheiben
sealings
joints

Spannzangen
collets
les pinces

Wechseleinsatz u-tec
insert u-tec
insert u-tec

Bedienschlüsselsatz
set of wrench
jeu de clés

p max.	[bar] =	140
i	=	1:2
M_2 max.	[Nm] =	12
n_2 max.	[min^{-1}] =	12000

Bestell - Nr.
ref.no. / No.de cde.

8 043 44 027

» weitere Ausführungen auf Anfrage
other models on request
autres modèles sur demande