heimatec® GmbH
Präzisionswerkzeuge
Carl-Benz-Str. 4
D-77871 Renchen
Tel. +49 78 43 / 94 66 - 0
Fax +49 78 43 / 94 66 - 66
www.heimatec.com
info@heimatec.com

heimatec® Präzisionswerkzeuge

Winkel- Bohr- und Fräskopf

Radial drilling and milling head

Tête de perçage et de fraisage radiale

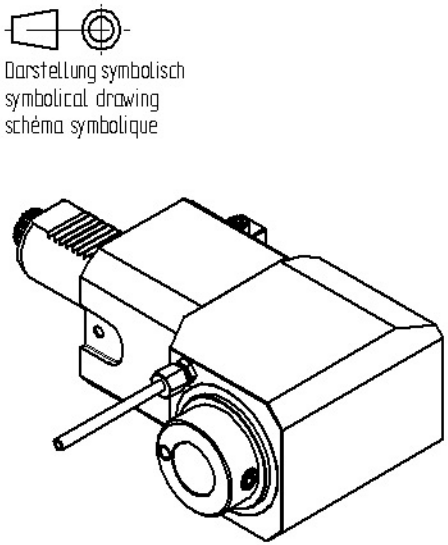

Darstellung symbolisch
symbolical drawing
schéma symbolique

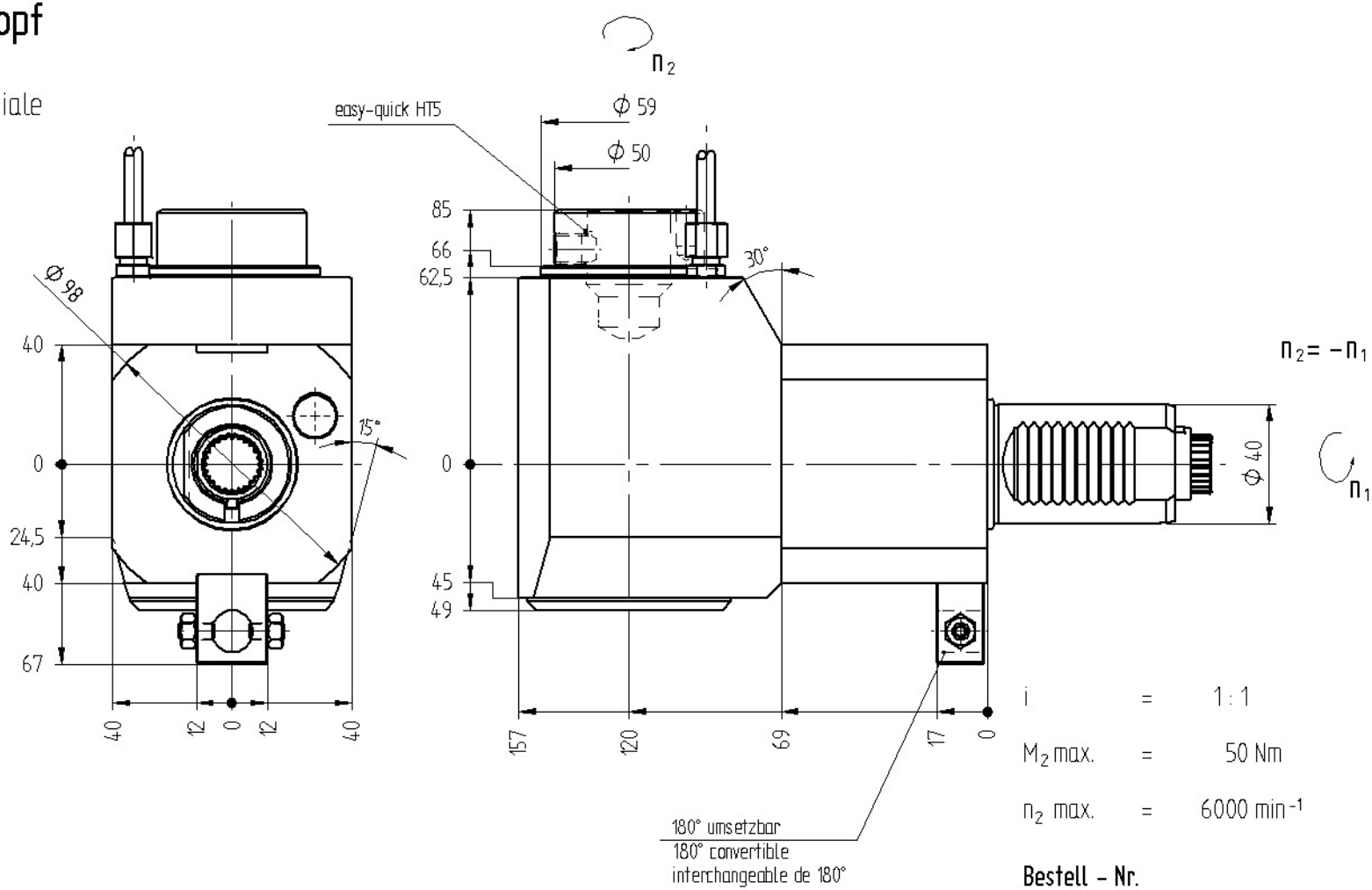

i	=	1 : 1
M_2 max.	=	50 Nm
n_2 max.	=	6000 min^{-1}

Optionen :
options :
options :

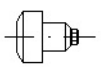

Wechseleinsatz easy-quick
insert easy-quick
insert easy-quick

Bedienschlüssel
wrench
le clé

» weitere Ausführungen auf Anfrage
other models on request
autres modèles sur demande

Bestell - Nr.
ref.no. / No.de cde.

8 030 47 029

Technische Änderung vorbehalten
subject to technical changes
nous nous réservons toutes modifications techniques

Ma

Stand: 16.05.2007 /bbauch
DIN-A4 16.05.2007 /bbauch /00