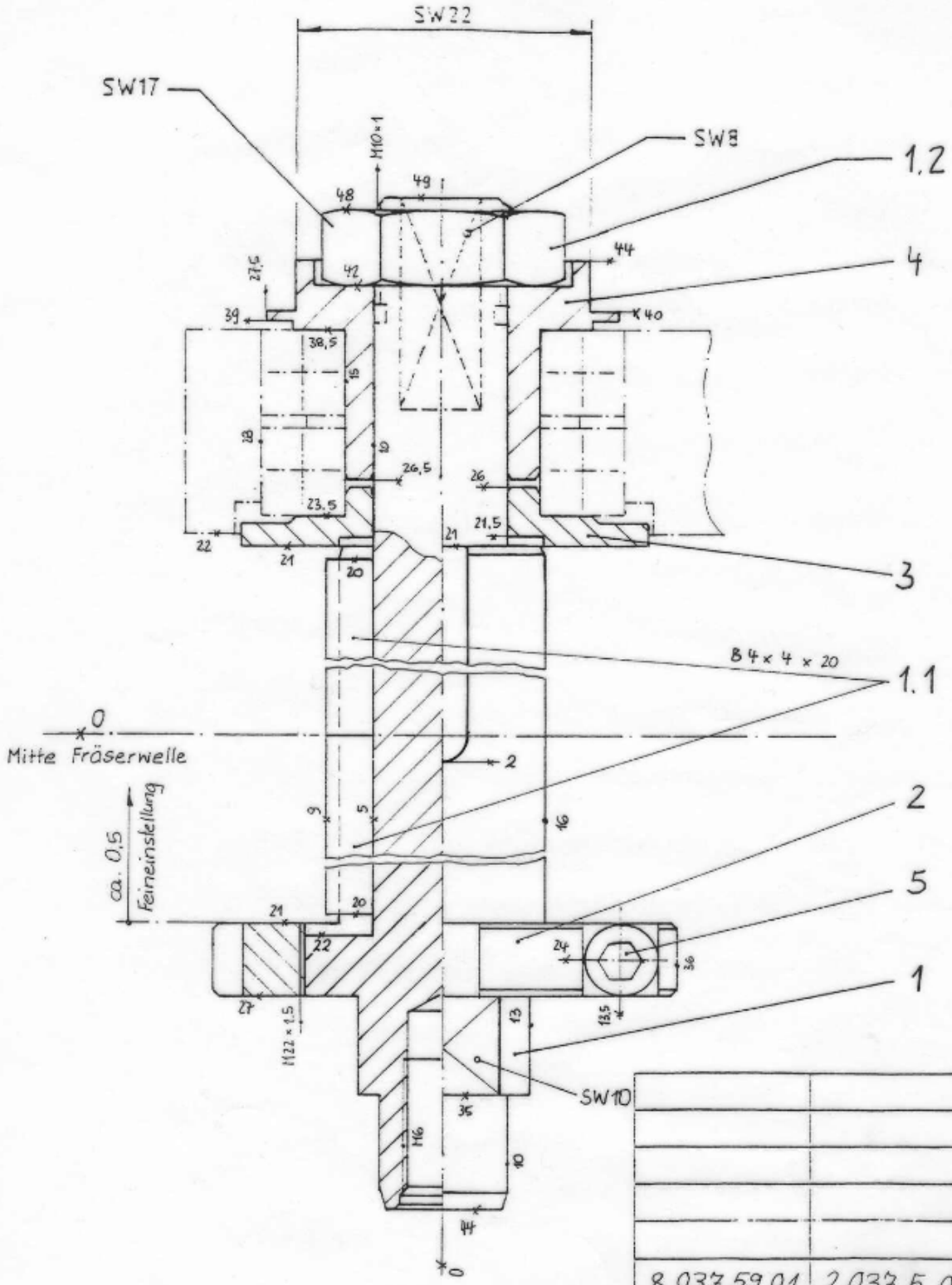

8 037 59 01	2 037 5 002	3 037 5 002.4
8 037 29 08	2 037 2 009	3 037 2 009.4
Bestell-Nr.	STüli.-Nr.	Maßzeichn.-Nr.

gehört zu Winkel-Scheibenfräserkopf :

Maßstab 2:1 | Stüli.-Nr. 1 772 061 9

1 772 061 9.4

	Datum	Name
Bearb.	7.5.94	Maelgo
Gepr.		

Fräserwelle 16 kpl.

Pos	Änderung	Datum	Name
2.)	vor 8 772 16 12	13.6.96	We
1.)	Paßfedernut hinzu	19.4.96	Ak

heimatec

8 777 16 12 2)