heimatec® GmbH
Präzisionswerkzeuge
Carl-Benz-Str. 4
D-77871 Renchen
Tel. +49 78 43 / 94 66 - 0
Fax +49 78 43 / 94 66 - 66
www.heimatec.com
info@heimatec.com

heimatec® Präzisionswerkzeuge

Winkel- Bohr- und Fräskopf

Radial drilling and milling head

Tête de perçage et de fraisage radiale

mit kombinierter Kühlmittelzufuhr
with combined coolant supply
arrosage combiné
Trockenlauf bedingt möglich
use without coolant partly possible
L'utilisation sans arrosage est partiellement possible

Darstellung symbolisch
symbolical drawing
schéma symbolique

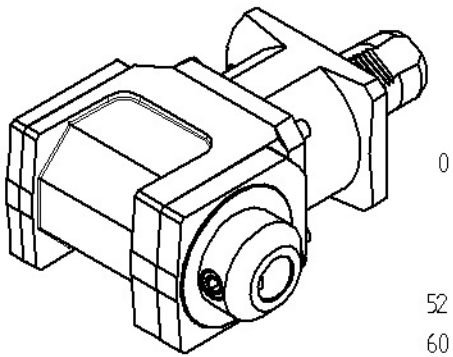

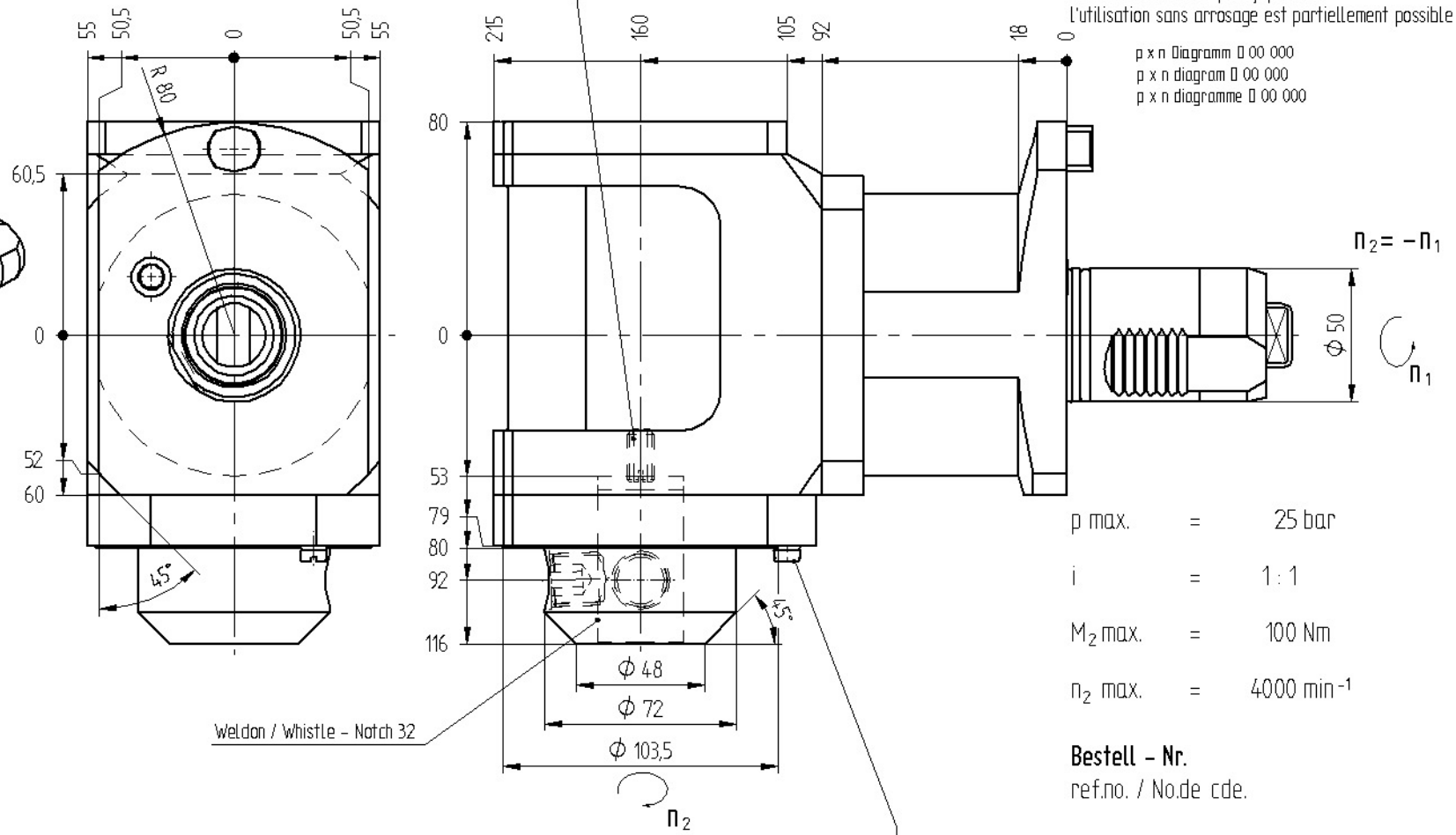

p x n Diagramm D 00 000
p x n diagram D 00 000
p x n diagramme D 00 000

p max.	=	25 bar
i	=	1 : 1
M_2 max.	=	100 Nm
n_2 max.	=	4000 min^{-1}

Optionen :
options :
options :

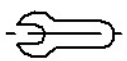

Bedienschlüssel
wrench
clé

» weitere Ausführungen auf Anfrage
other models on request
autres modèles sur demande

bei externer Kühlmittelzufuhr Schraube entfernen
for external coolant supply, take off screw
pour arrosage externe, enlevez la vis

Bestell - Nr.
ref.no. / No.de cde.

8 030 58 014

Technische Änderung vorbehalten
subject to technical changes
nous nous réservons toutes modifications techniques

Ma

Stand: 13.08.2007 /mschaefer
DIN-A414.08.2007 /mschaefer /00