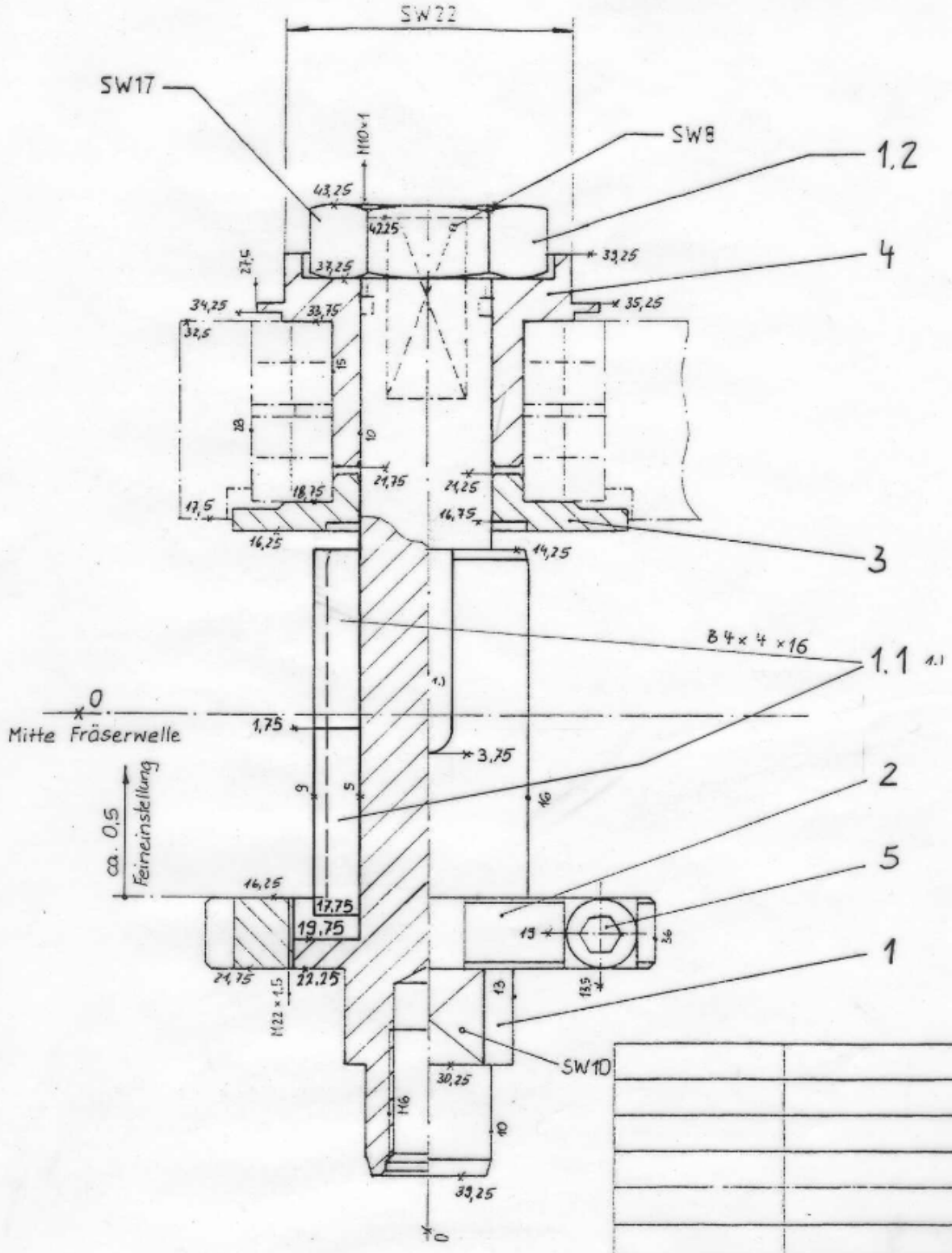

8 037 29 10	2 037 2 013	3 037 2 013.4
Bestell-Nr.	STüli.-Nr.	Maßzeichn.-Nr.

gehört zu Winkel-Scheibenfräserkopf :

Maßstab 2:1 | Stüli.-Nr. 1 772 069 9

1 772 069 9.4

					Datum	Name
				Bearb.	18.11.94	Hf
				Gepr.		
2.)	war 8 772 16 14	13.6.96	We			
1.)	Paßfedernut hinzu war 8 44 × 30	22.4.96	We			
Pos	Änderung	Datum	Name			

Fräserwelle 16 kpl.

heimatec

8 777 16 14 2)