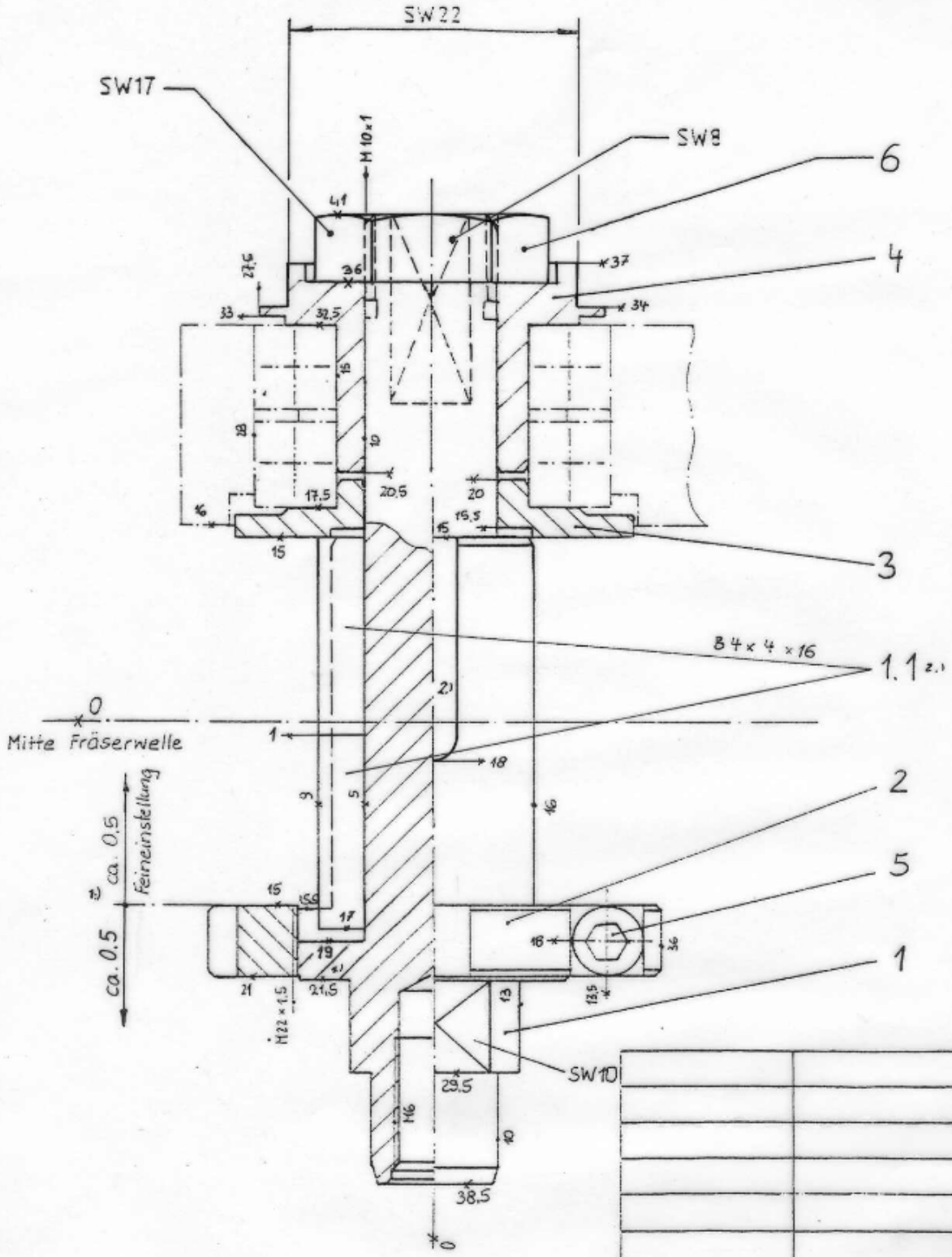

8 037 49 06	2 037 4 008	3 037 4 008.4
Bestell.-Nr.	STüli.-Nr.	Maßzeichn.-Nr.

gehört zu Winkel-Scheibenfräserkopf :

Maßstab 2:1 | Stüli.-Nr. 1 772 077 9

1 772 077 9.4

					Datum	Name
				Bearb.	7.11.95	We
3.)	war 8772 16 17	13.6.96	We	Gepr.		
2.)	Paßfedernut Mitte war 1 B 4 x 4 x 30	22.4.96	We			
1.)	war 18 Feineinst. in beide Richt.	30.11.95	We			
Pos	Änderung	Datum	Name			

heimatec

Fräserwelle 16 kpl.

8 777 16 17