heimatec® GmbH
Präzisionswerkzeuge
Schwarzwaldstr. 13
D-77871 Renchen
Tel. +49 78 43 / 94 66 - 0
Fax +49 78 43 / 94 66 - 66
www.heimatec.com
info@heimatec.com

Winkel- Bohr- und Fräskopf

Radial drilling and milling head
Tête de perçage et de fraisage radiale

mit y - Verstellung
y - axis - adjustable
réglable en y

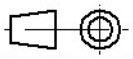

Darstellung symbolisch
symbolical drawing
schéma symbolique

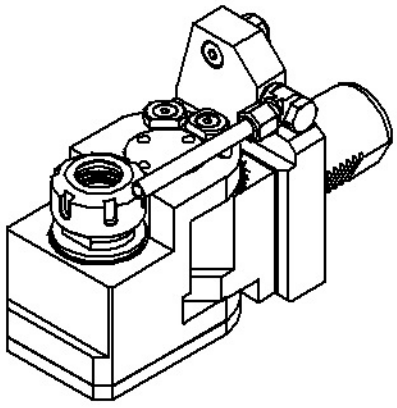

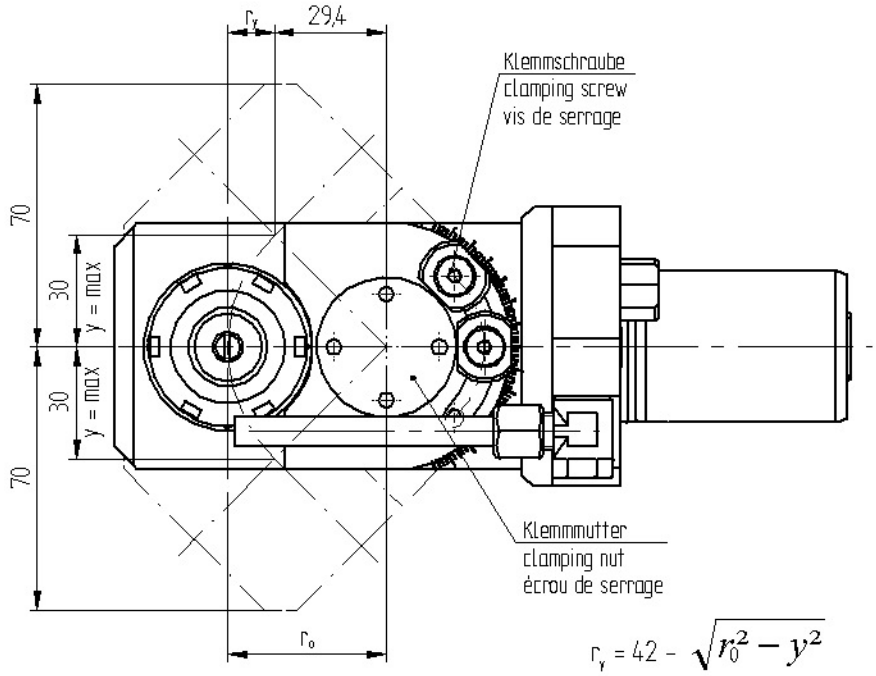

$$r_y = 42 - \sqrt{r_0^2 - y^2}$$

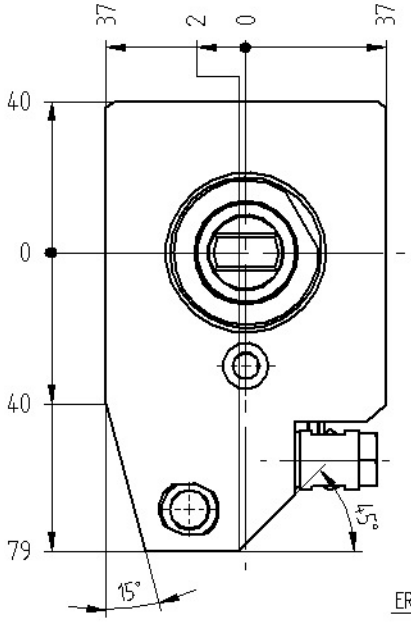

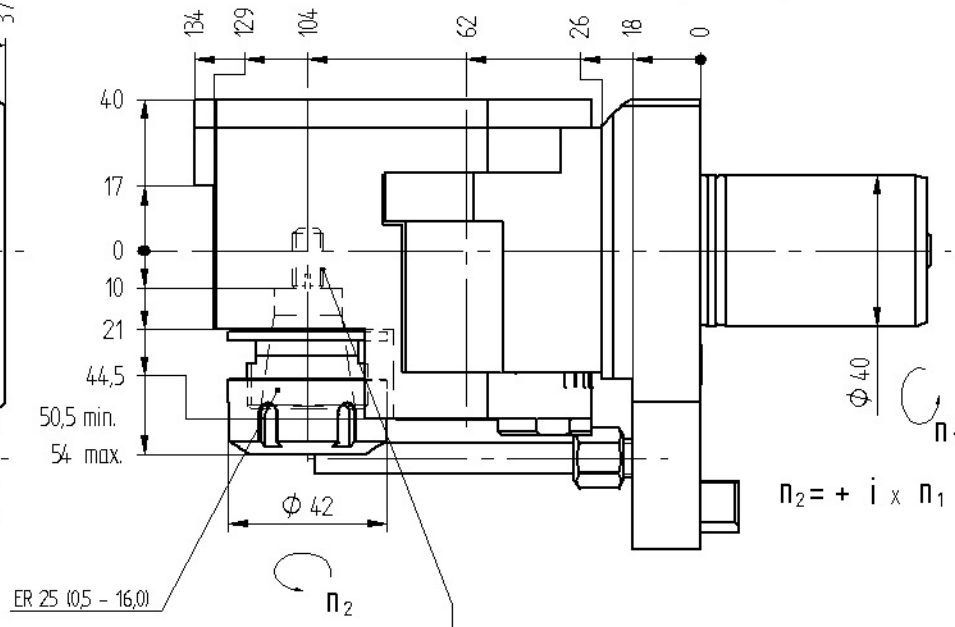

$n_2 = + i \times n_1$

Optionen :
options :
options :

einstellbarer Werkzeuganschlag
toolstop adjustable
butée réglable

i	=	1 : 1
M_2 max.	=	25 Nm
n_2 max.	=	6000 min^{-1}

Spannzangen (siehe ZB ER25 5 000)
collets (see ZB ER25 5 000)
les pinces (voir ZB ER25 5 000)

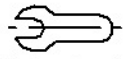

Bedienschlüsselsatz
set of wrench
le jeu de clés

» weitere Ausführungen auf Anfrage
other models on request
autres modèles sur demande

Bestell - Nr.
ref.no. / No.de cde.

8 038 45 004

Technische Änderung vorbehalten
subject to technical changes
nous nous réservons toutes modifications techniques