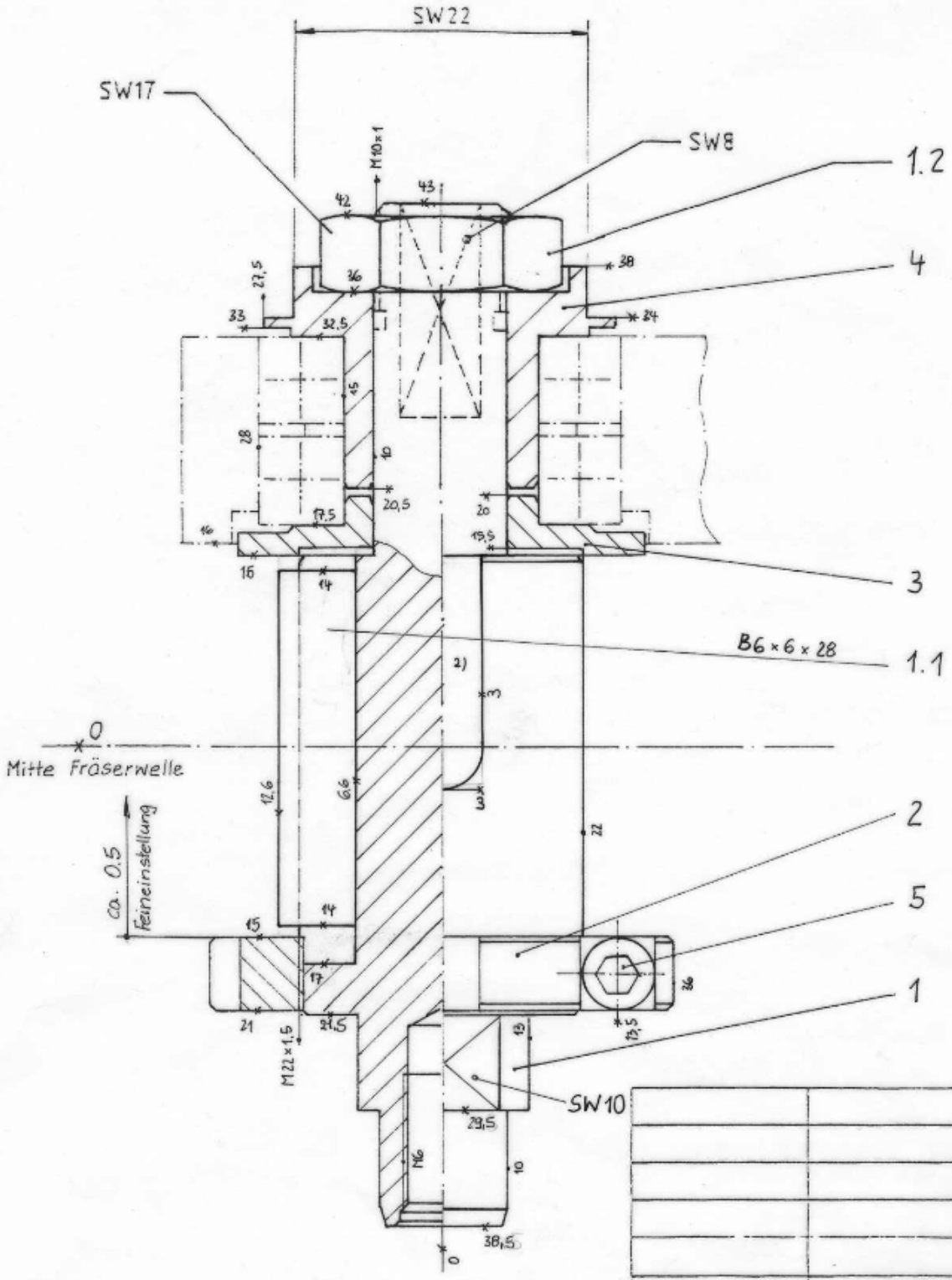

8 037 29 06	2 037 2 007	3 037 2 007.4
Bestell-Nr.	STüli.-Nr.	Maßzeichn.-Nr.

gehört zu Winkel-Scheibenfräserkopf :

Maßstab 2:1 | Stüli.-Nr. 1 772 057 9

1 772 057 9.4

					Datum	Name
				Bearb.	15.4.94	Maelger
3.)	wie 8 772 22 06	13.6.96	We	Gepr.		
2)	Paßf. erg.	6.7.95	HP			
1)	Überarbeitet	18.1.95	HP			
Pos	Änderung	Datum	Name			

heimatec

Fräserwelle 22 kpl.

8 777 22 06 3)