heimatec

Mori Seiki SL 25 MC

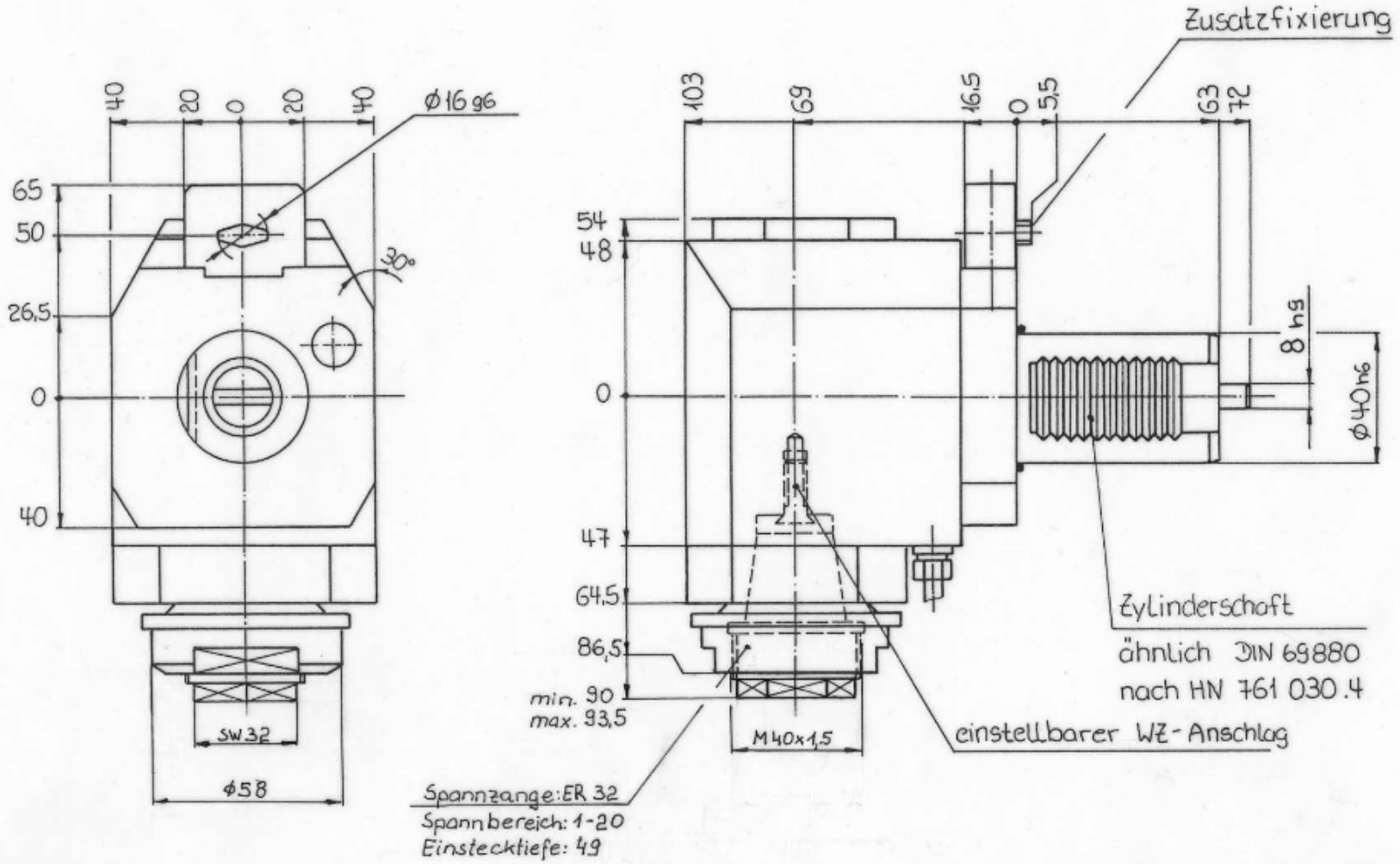

Drehmoment max. = 8
Übersetzung i = 1:2
Drehzahl max. = 8 000 min^{-1}
Drehrichtung-Antr. ≠ Drehrichtung-Abtr.

Winkel - Bohr - u. Fräskopf
ER 32 AS
Bestell-Nr. 8 030 46 31
Zeichn.-Nr. 3 030 4 049.4

24.11.97
Status