Schwarzwaldstr. 13
77871 Renchen

Tel. (07843) 94 66-0
Fax (07843) 94 66-66

heimatec® GmbH

Spannzangenhalter

Collet chuck holder

Mandrin à pinces

mit kombinierter Kühlmittelzufuhr
with combined coolant supply
arrosage combiné

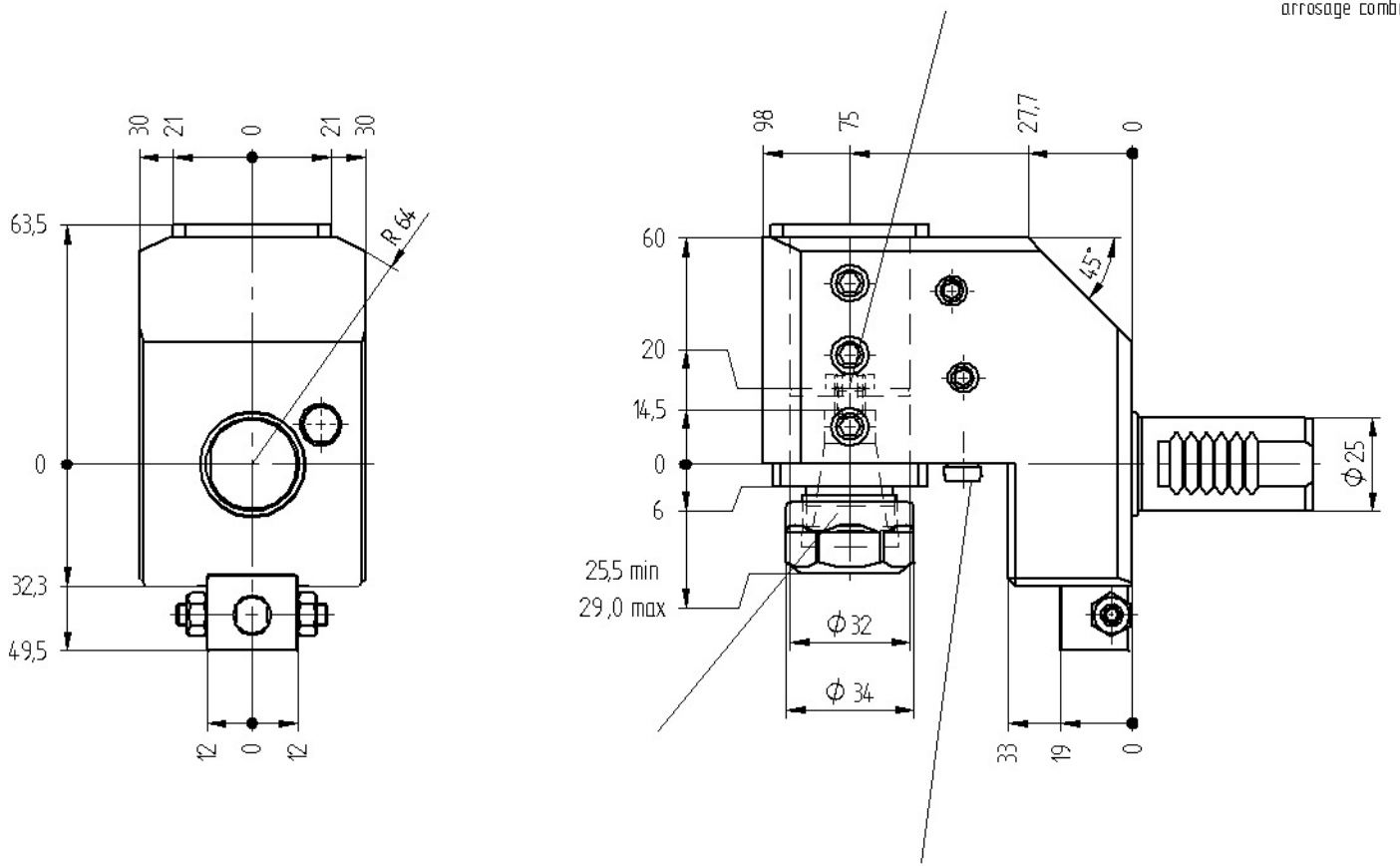

Optionen :
options :
options :

Bestell – Nr.
ref.no. / No.de cde.

8 230 24 02

» weitere Werkzeugaufnahmen auf Anfrage
further tool-systems on request
autres systèmes de serrage de l'outil sur demande