heimatec® GmbH
Präzisionswerkzeuge
Carl-Benz-Str. 4
D-77871 Renchen
Tel. +49 78 43 / 94 66 - 0
Fax +49 78 43 / 94 66 - 66
www.heimatec.com
info@heimatec.com

heimatec®

Bohrstangenhalter

Boring bar holder

Porte-foret

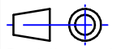

Darstellung symbolisch
symbolical drawing
schéma symbolique

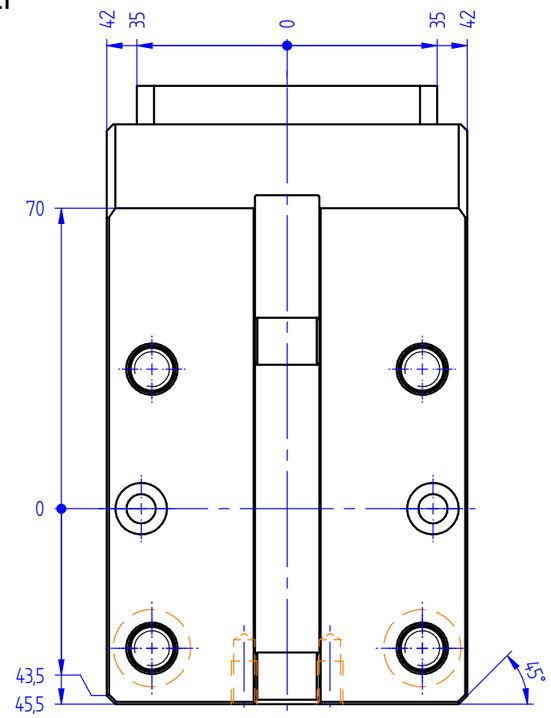

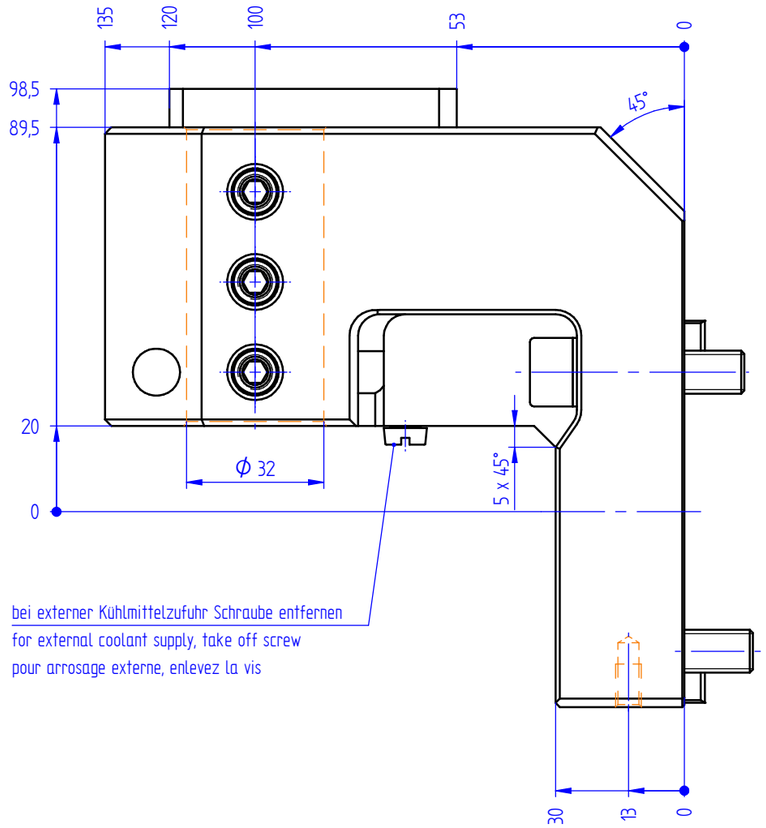

bei externer Kühlmittelzufuhr Schraube entfernen
for external coolant supply, take off screw
pour arrosage externe, enlevez la vis

mit kombinierter Kühlmittelzufuhr
with combined coolant supply
arrosage combiné

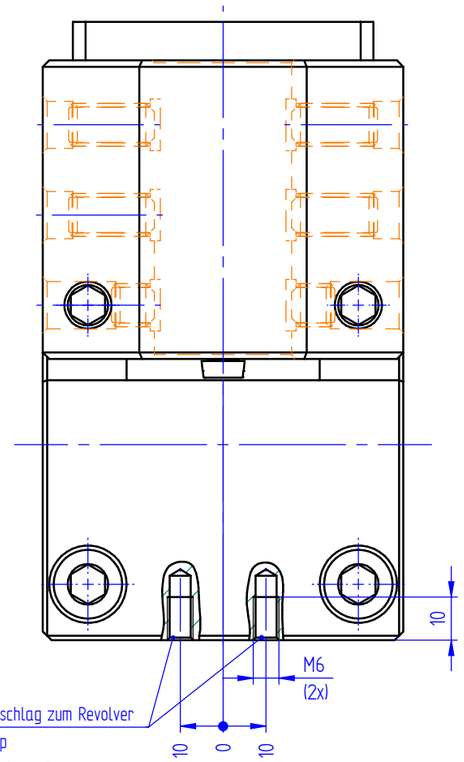

Anschluss für optionalen Anschlag zum Revolver
Connection for optional stop
raccordement pour butée optionnel

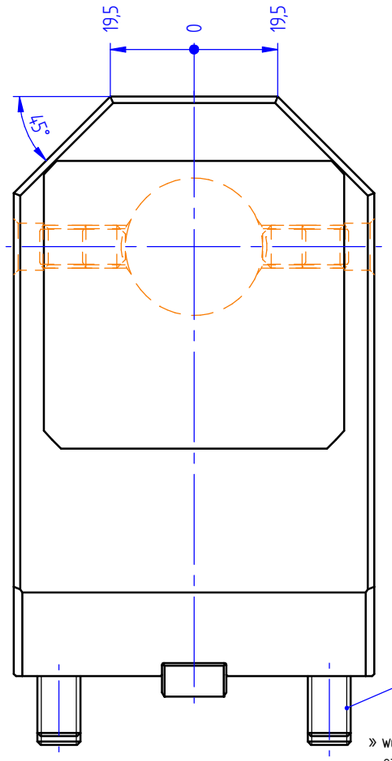

Befestigungsschrauben
fastening screws
vis de fixation

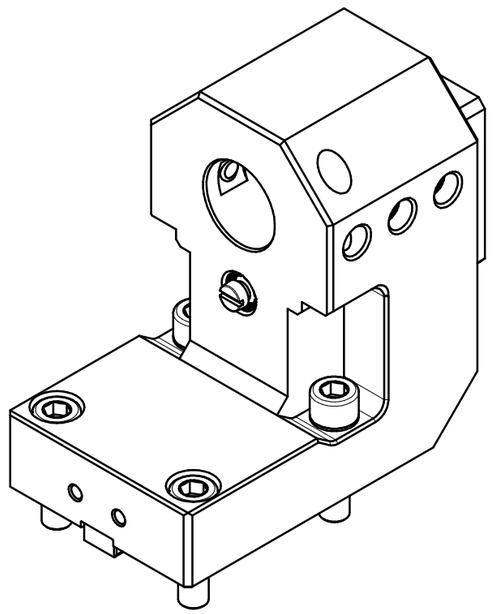

Optionen :
options :
options :

Spannzangenfutter
collet chuck
mandrin à pinces

Reduzierbuchse
reducing sleeve
douille de réduction

Bedienschlüssel
wrench
clé

Kühlmittelset
coolant-set
kit d'arrosage

» weitere Ausführungen auf Anfrage
other models on request
autres modèles sur demande

Bestell - Nr.
ref.no. / No.de cde.

8 240 08 039