heimatec® GmbH
Präzisionswerkzeuge
Carl-Benz-Str. 4
D-77871 Renchen
Tel. +49 78 43 / 94 66 - 0
Fax +49 78 43 / 94 66 - 66
www.heimatec.com
info@heimatec.com

heimatec® Präzisionswerkzeuge

# Schwenkkopf

Milling and drilling head, swivelling

Tête pivotante

± 90° Schwenkbar
± 90° swiveling
± 90° pivotant

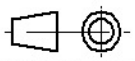

Darstellung symbolisch
symbolical drawing
schéma symbolique

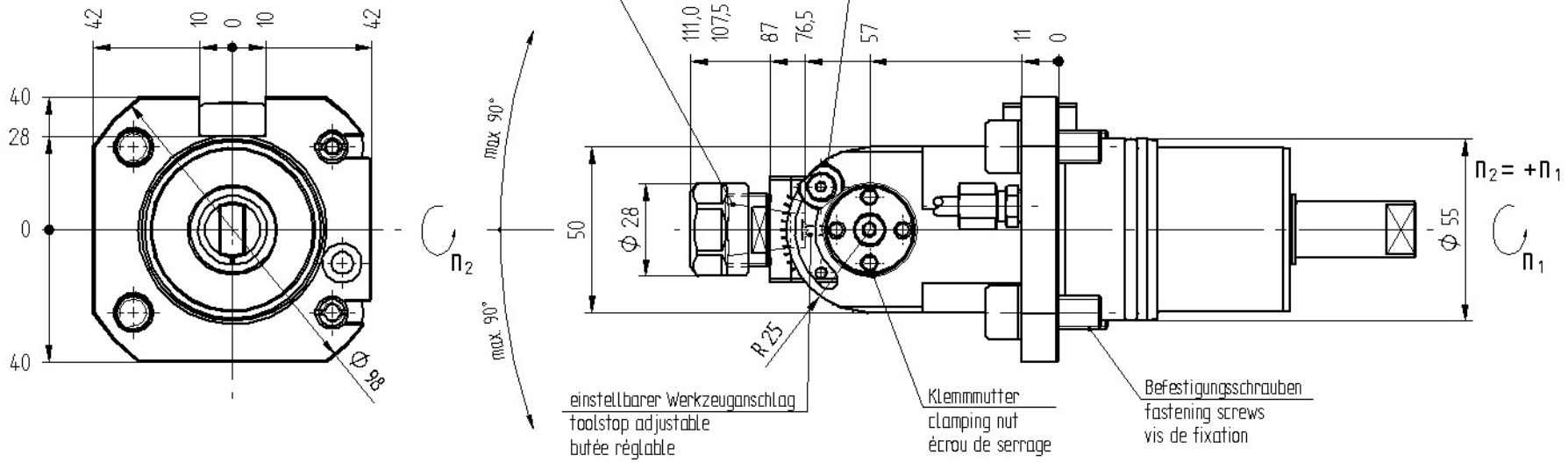


Optionen :
options :
options :

Spannzangen
collets
les pinces

Gewindebohrzangen
tapping collets
pinces de taraudage

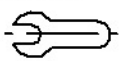

Bedienschlüsselsatz
set of wrench
jeu de clés

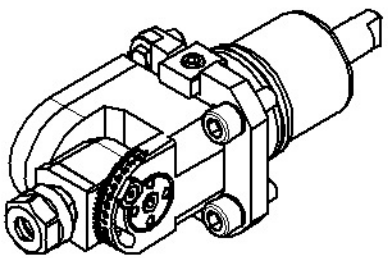

| | | |
|---|---|---|
| i | = | 1:1 |
| $M_2$ max. [Nm] | = | 10 |
| $n_2$ max. [$min^{-1}$] | = | 6000 |

**Bestell - Nr.**
ref.no. / No.de cde.

**8 040 54 002**

» weitere Ausführungen auf Anfrage
other models on request
autres modèles sur demande