heimatec® GmbH
Präzisionswerkzeuge

Carl-Benz-Str. 4
D-77871 Renchen

Tel. +49 78 43 / 94 66 - 0
Fax +49 78 43 / 94 66 - 66

www.heimatec.com
info@heimatec.com

heimatec®

Schwenkkopf

Milling and drilling head, swivelling

Tête pivotante

± 90° Schwenkbar
± 90° swiveling
± 90° pivotant

Darstellung symbolisch
symbolical drawing
schéma symbolique

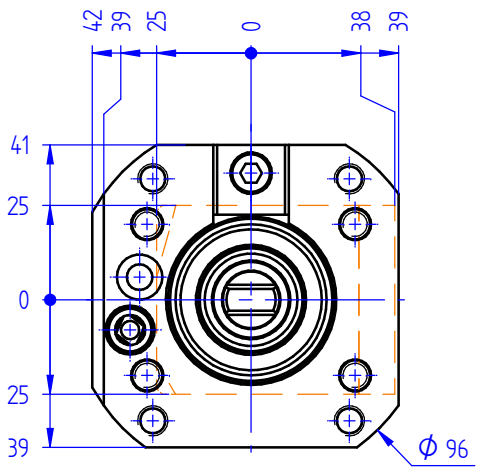

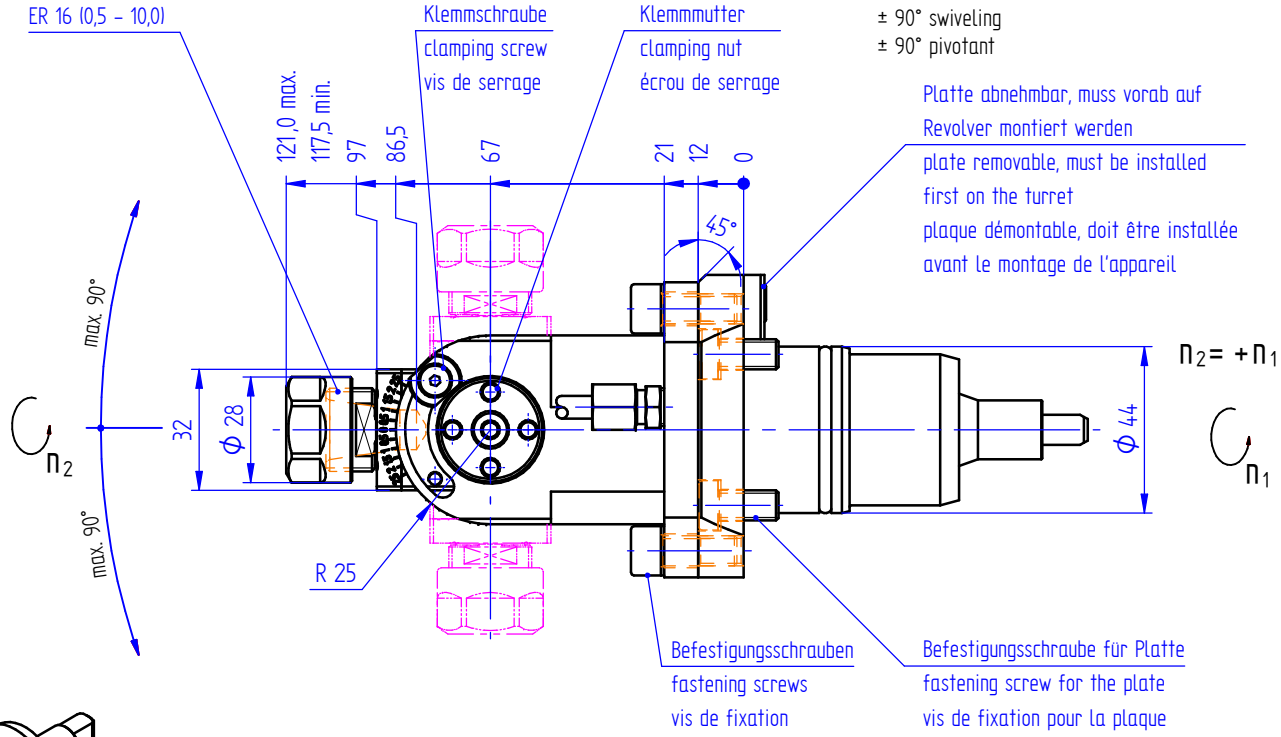

Optionen :
options :
options :

Spannzangen
collets
les pinces

Gewindebohrzangen
tapping collets
pinces de taraudage

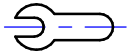

Bedienschlüsselsatz
set of wrench
jeu de clés

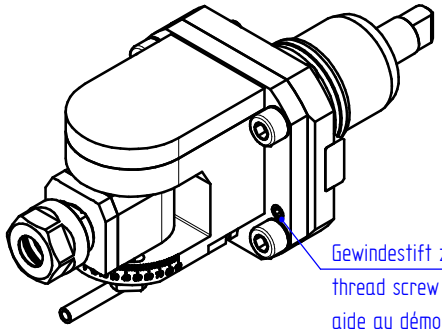

Gewindestift zum Abdrücken
thread screw to push away
aide au démontage

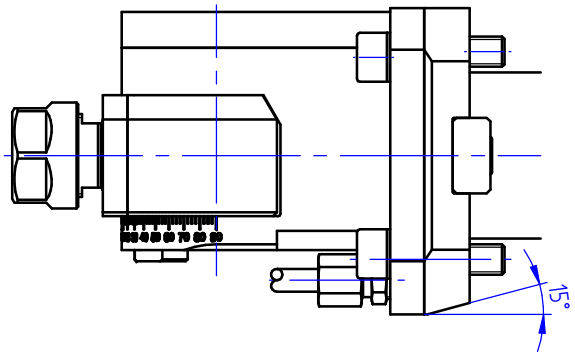

i	=	1:1
M_2 max. [Nm]	=	10
n_2 max. [min^{-1}]	=	6000

Bestell - Nr.
ref.no. / No.de cde.

8 040 44 031

» weitere Ausführungen auf Anfrage
other models on request
autres modèles sur demande