Schwarzwaldstr. 13
77871 Renchen

Tel.: (07843) 94 66-0
Fax: (07843) 94 66-66

heimatec

Winkel- Bohr- und Fräskopf

Radial drilling and milling head
Tête de perçage et de fraisage radiale

mit kombinierter Kühlmittelzufuhr

with combined coolant supply
arrosage combiné

Darstellung symbolisch
symbolical drawing
schéma symbolique

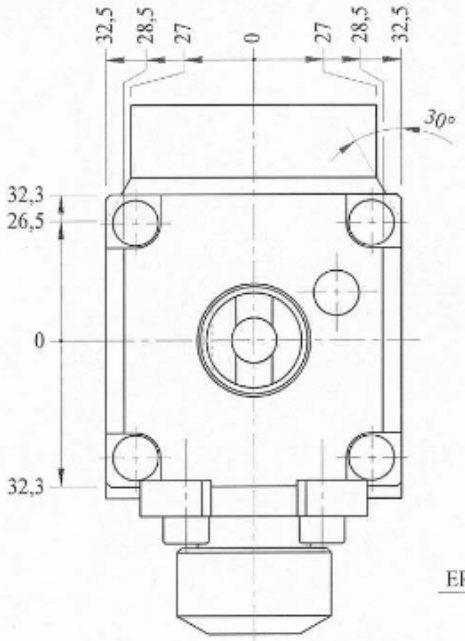

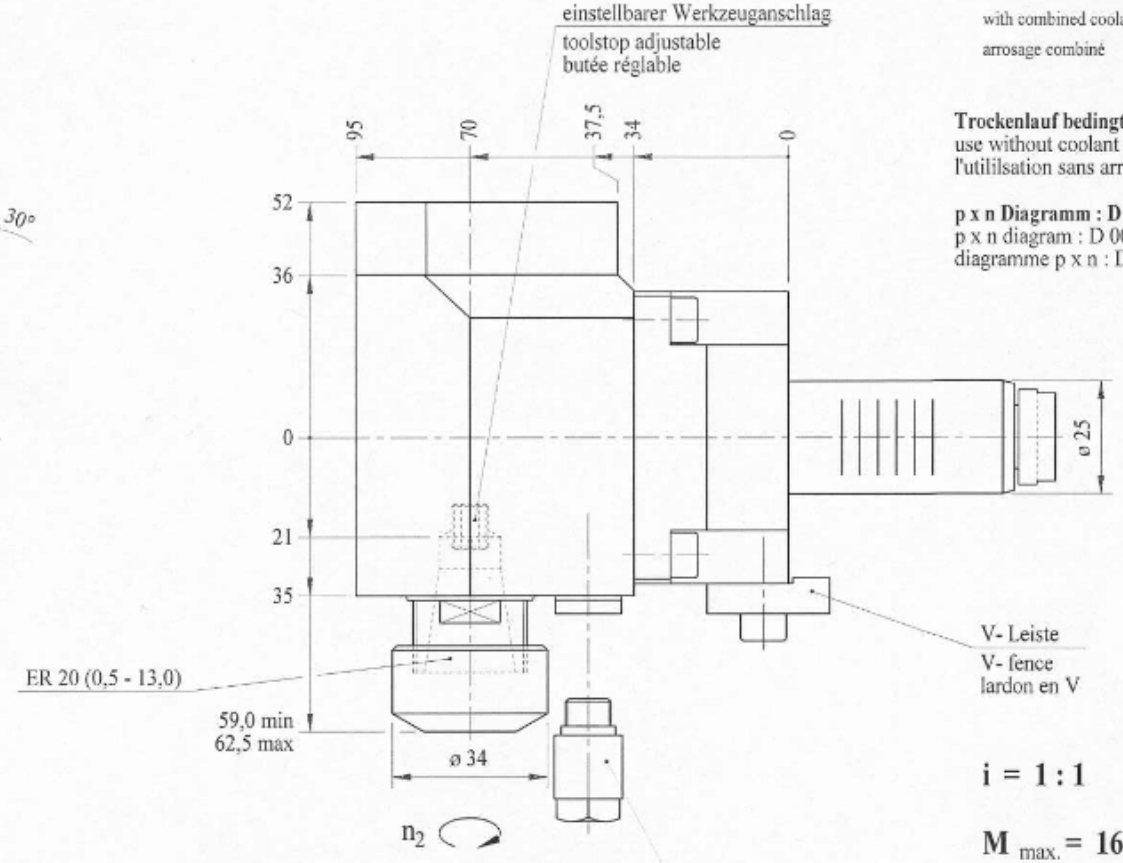

Trockenlauf bedingt möglich !
use without coolant partly possible
l'utilisation sans arrosage est partiellement possible

p x n Diagramm : D 00 000
p x n diagram : D 00 000
diagramme p x n : D 00 000

Optionen:
options:
options:

Spannzangen müssen separat bestellt werden
collets must be ordered separately
les pinces sont à commander séparément

bei externer Kühlmittelzufuhr Verschlußschraube durch Kühlrohr ersetzen
using external coolant supply, please substitute locking screw by coolant tube
pour arrosage externe, remplacez la vis par le tube fileté

i = 1 : 1

$M_{max.}$ = 16 Nm

$n_{max.}$ = 6000 $min.^{-1}$

Bestell - Nr.
ref.no. / No.de cde.
8 030 24 82

Bedienschlüsselsatz muß separat bestellt werden
set of wrenches must be ordered separately
le jeu de clés est à commander séparément

» andere Über- bzw. Untersetzungen auf Anfrage
further gear ratio on request
autres rapports de transmission sur demande

» weitere Werkzeugaufnahmen auf Anfrage
further tool-systems on request
autres systèmes de serrage de l'outil sur demande

10. 01. 02

Technische Änderungen vorbehalten
Subject to technical changes
Nous nous reservons toutes modifications techniques