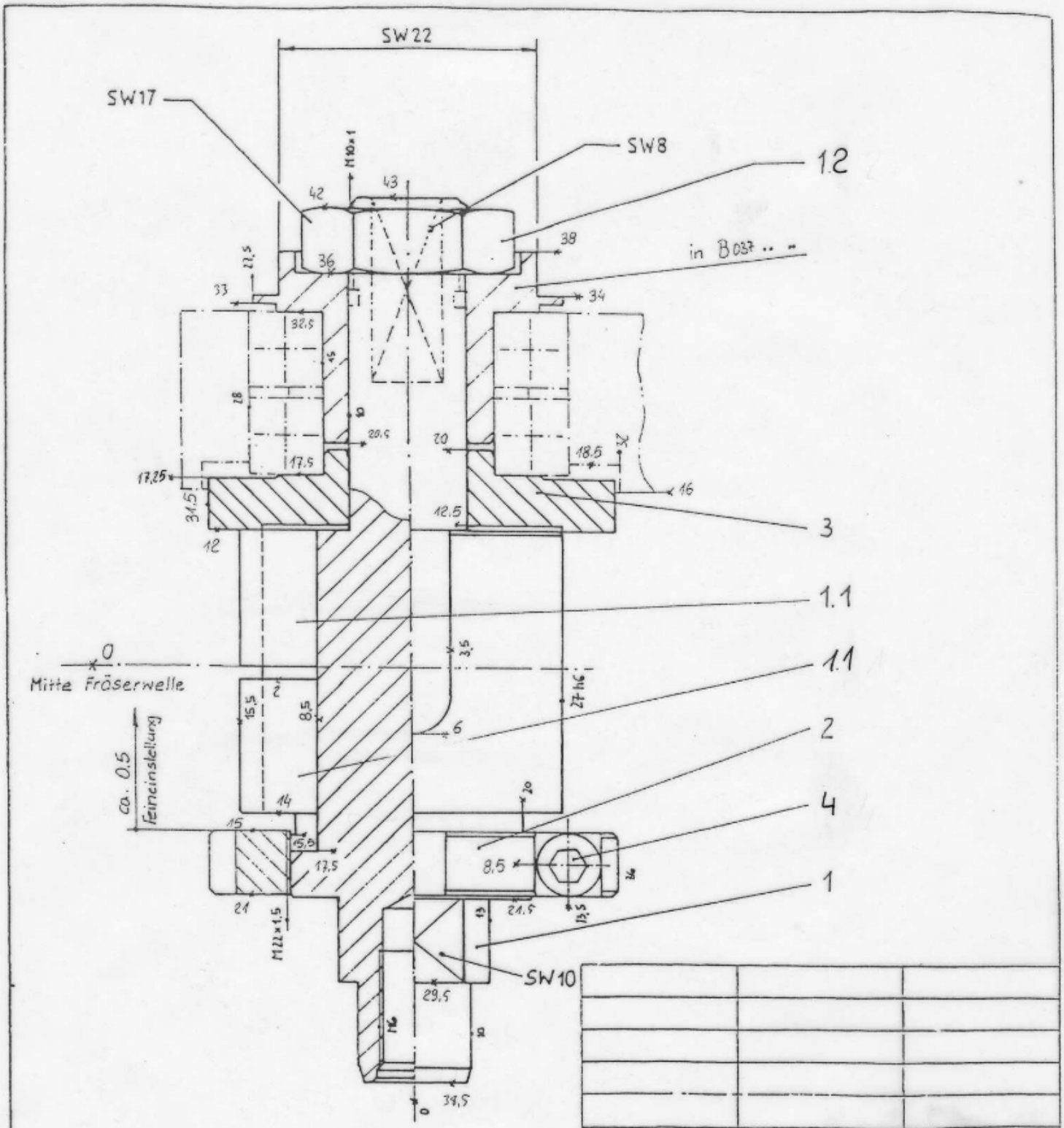

8 037 29 21	2 037 2 050	3 037 2 050.4
Bestell-Nr.	STüli.-Nr.	Maßzeichn.-Nr.

gehört zu Winkel-Scheibenfräserkopf :

Maßstab o.M.

1 772 168 0.4

	Datum	Name
Bearb.	16.05.01	[illegible]
Gepr.	17.5.01	Mau

heimatec

Fräserwelle 27 kpl.

8 777 27 06

Pos	Änderung	Datum	Name