heimatec

Nakamura TW-10MM

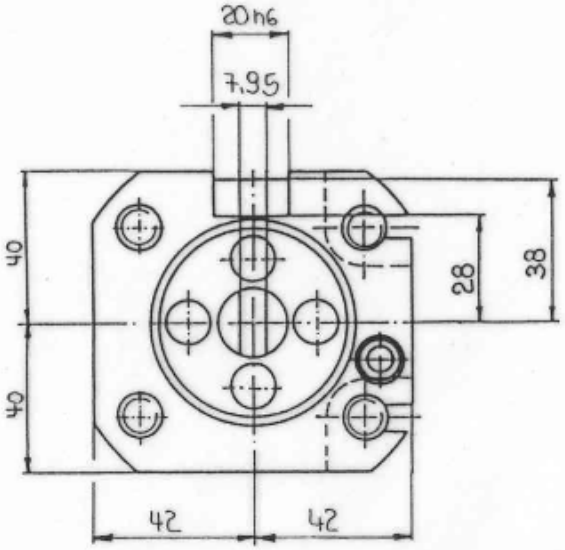

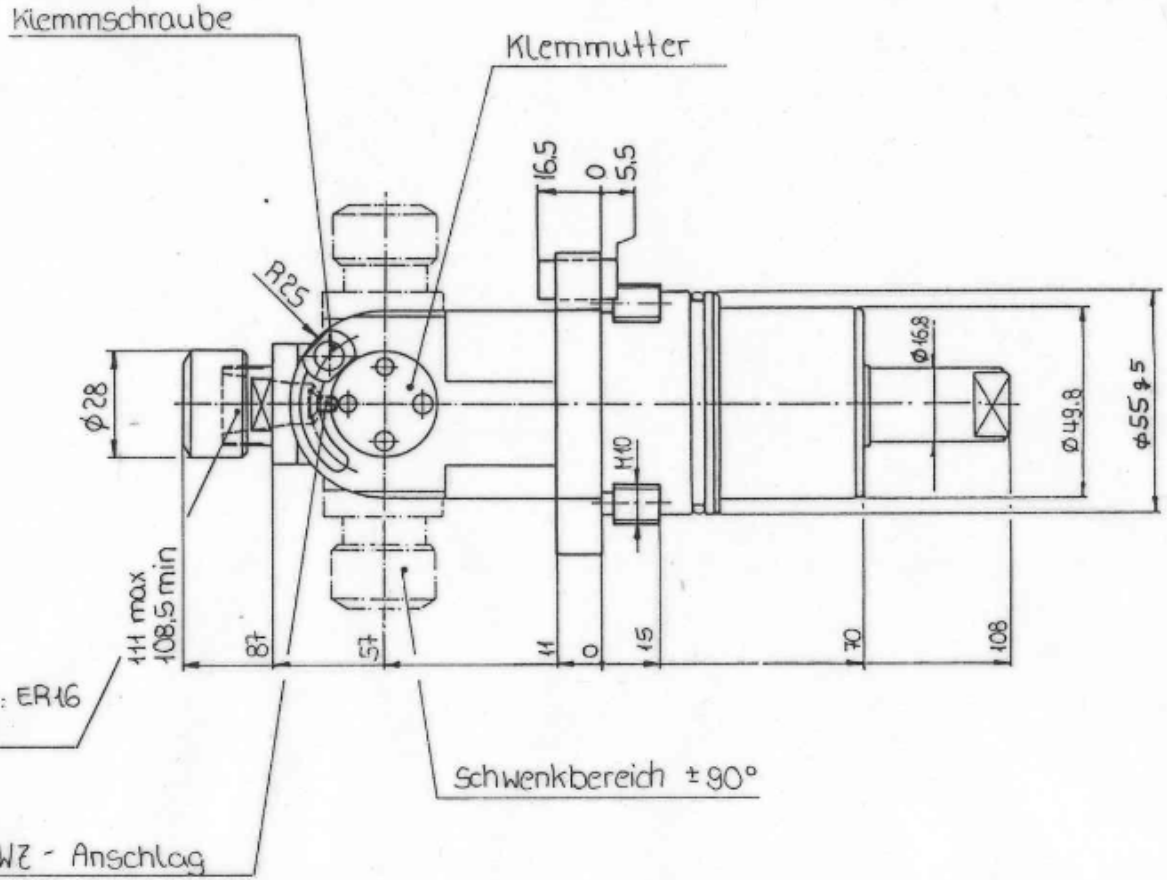

Absteckposition bei 68,3°

Drehmoment max. = 10
Übersetzung i = 1:1
Drehzahl max. = 5000
Drehrichtung-Antr. ≠ Drehrichtung-Abtr.

Schwenkkopf ±90° schwenkbar
ER 16
Bestell-Nr. 8 040 54 07

Status