Schwarzwaldstr. 13
77871 Renchen

Tel. (07843) 94 66-0
Fax (07843) 94 66-66

heimatec® GmbH

Spannzangenhalter

Collet chuck holder

Mandrin à pinces

mit kombinierter Kühlmittelzufuhr
with combined coolant supply
arrosage combiné

Darstellung symbolisch
symbolical drawing
schéma symbolique

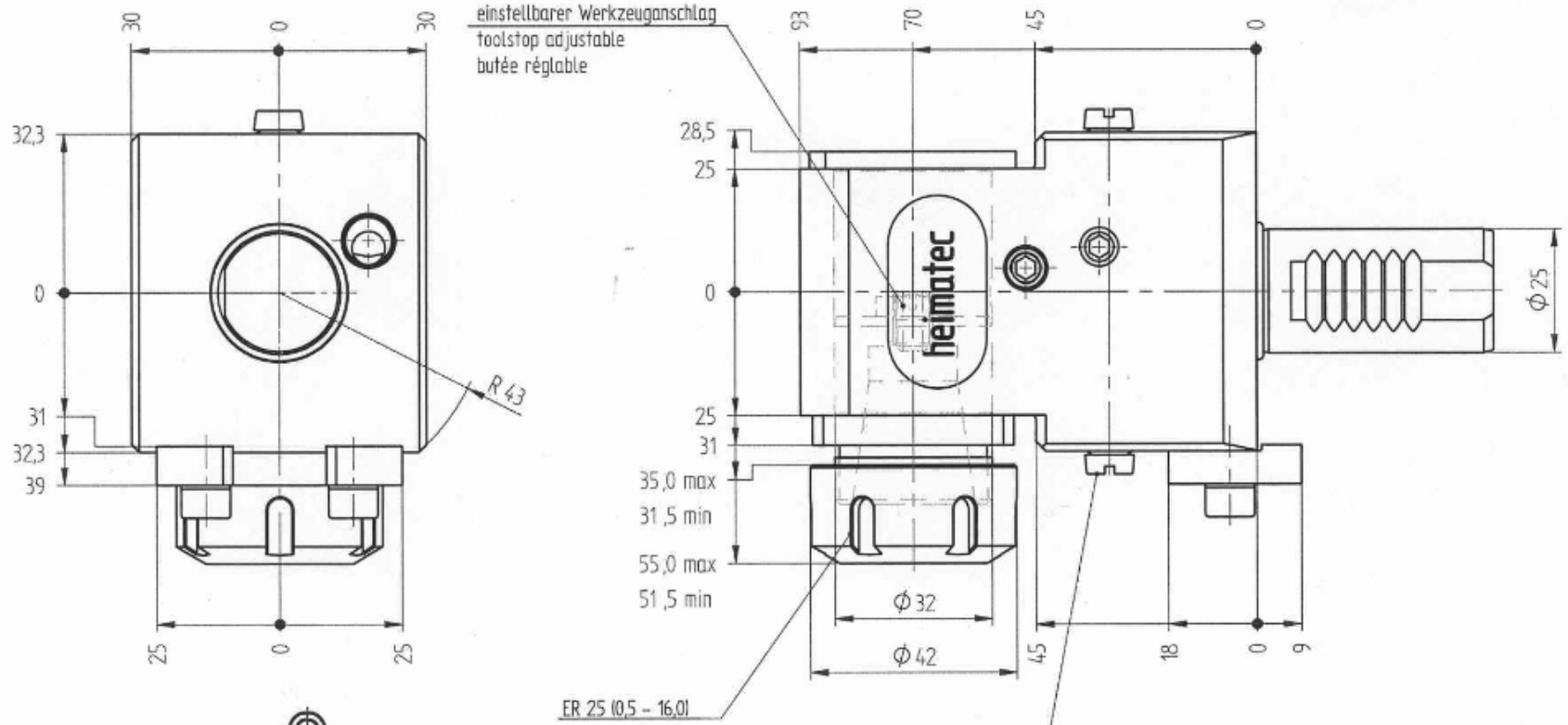

Optionen :
options :
options :

Spannzangen (siehe ZB ER25 5 000)
collets (see ZB ER25 5 000)
les pinces (voir ZB ER25 5 000)

Dichtscheiben
sealings
joints

Bedienschlüsselsatz
set of wrenches
le jeu de clés

bei externer Kühlmittelzufuhr Schraube entfernen
for external coolant supply, take off screw
pour arrosage externe, enlevez la vis

» weitere Werkzeugaufnahmen auf Anfrage
further tool-systems on request
autres systèmes de serrage de l'outil sur demande

Bestell – Nr.
ref.no. / No.de cde.

8 230 25 13

Technische Änderung vorbehalten
subject to technical changes
nous nous réservons toutes modificatoins techniques

Stand: 21.10.03 /db Index 6200
DIN-A4