Schwarzwaldstr. 13
77871 Renchen

Tel.: (07843) 94 66-0
Fax: (07843) 94 66-66

heimatec

Winkel- Bohr-und Fräskopf

Radial drilling and milling head
Tête de perçage et de fraisage radiale

zurückgesetzt
offset
reculé

Darstellung symbolisch
symbolical drawing
schéma symbolique

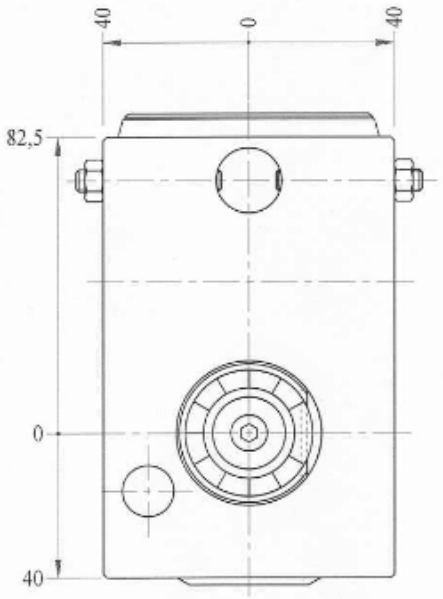

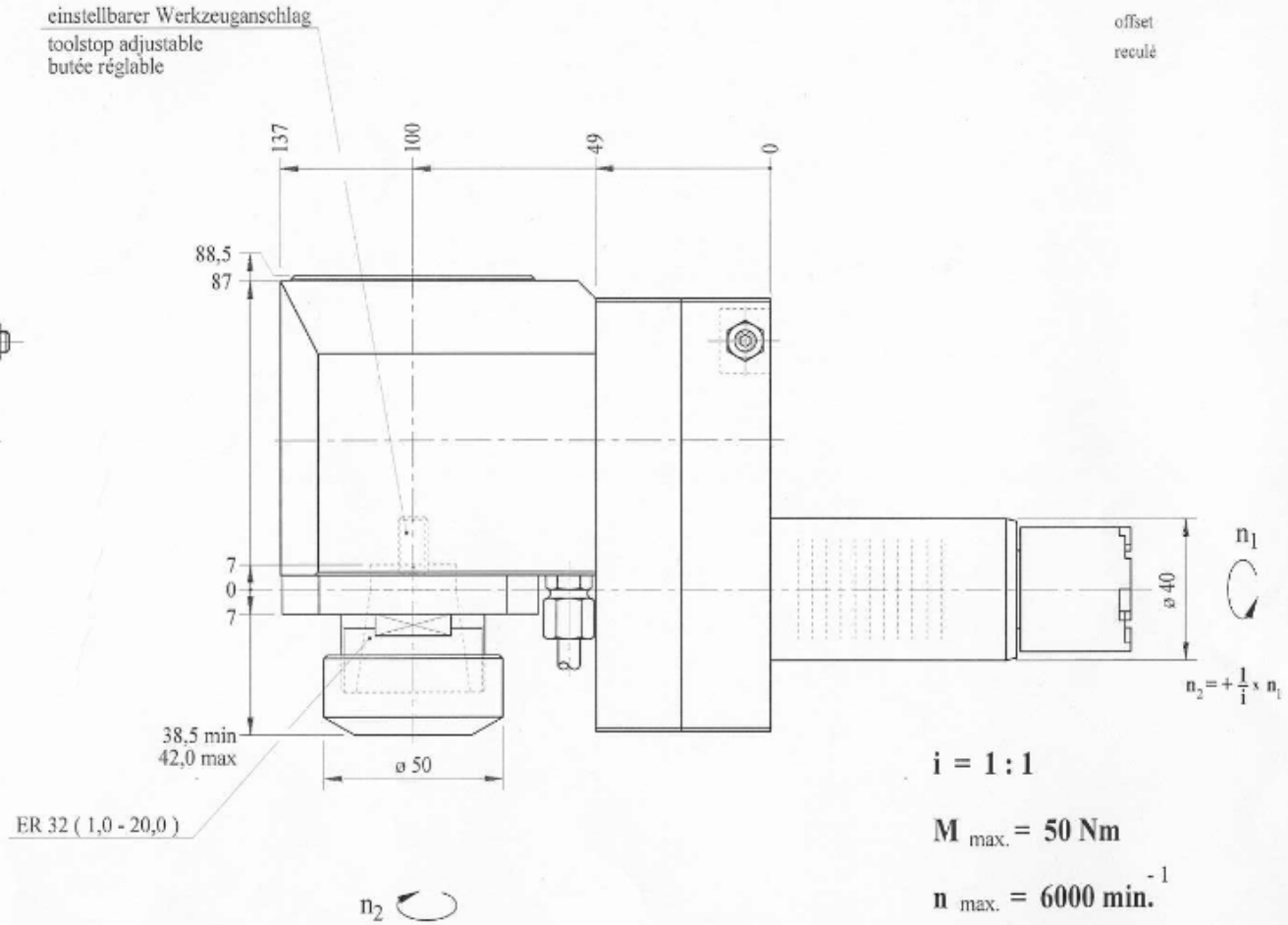

Optionen:
options:
options:

Spannzangen müssen separat bestellt werden
collets must be ordered separately
les pinces sont à commander séparément

i = 1 : 1

M max. = 50 Nm

n max. = 6000 min.$^{-1}$

Bedienschlüsselsatz muß separat bestellt werden
set of wrenches must be ordered separately
le jeu de clés est à commander séparément

» andere Über- bzw. Untersetzungen auf Anfrage
further gear ratio on request
autres rapports de transmission sur demande

» weitere Werkzeugaufnahmen auf Anfrage
further tool-systems on request
autres systèmes de serrage de l'outil sur demande

Bestell - Nr.
ref.no. / No.de cde.

8 033 46 28

Technische Änderungen vorbehalten
Subject to technical changes
Nous nous reservons toutes modifications techniques