heimatec

Spinner SB-CNC

Verschraubungspositionen
für Zusatzschaft

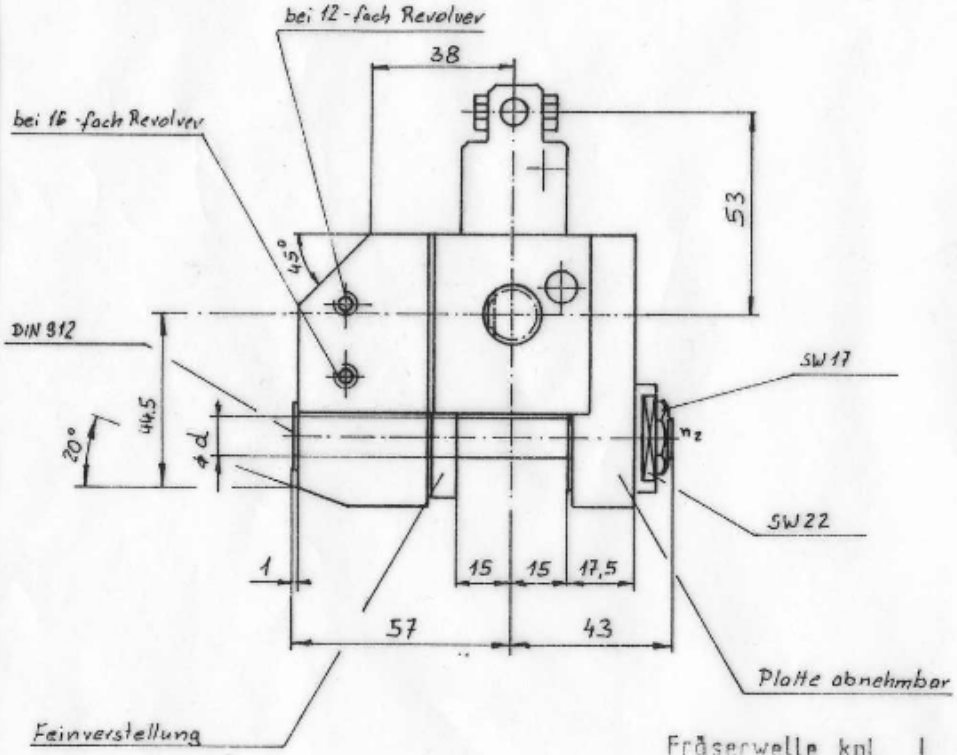

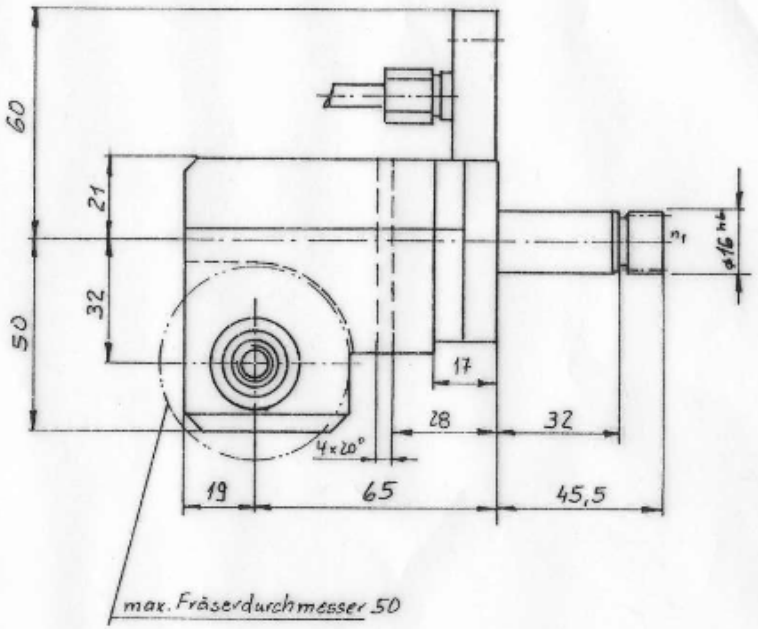

Fräserwelle kpl.

ød	Bestell Nr.
8	8 777 08 09
10	8 777 10 10
13	8 777 13 12
16	8 777 16 13

Drehmoment max. = 15 Nm
Übersetzung i = 2,25 : 1
Drehzahl max. = n_2 4000 min^{-1}
Drehrichtung-Antr. ≠ Drehrichtung-Abtr.

18.6.96
Status

Winkel - Scheibenfräskopf

Bestell-Nr. 8 037 0900
Zeichn.-Nr. 3 037 0 003.4