heimatec® GmbH
Präzisionswerkzeuge
Schwarzwaldstr. 13
D-77871 Renchen
Tel. +49 78 43 / 94 66 - 0
Fax +49 78 43 / 94 66 - 66
www.heimatec.com
info@heimatec.com

heimatec® Präzisionswerkzeuge

Schwenkkopf

Milling and drilling head, swivelling

Tête pivotante

± 90° Schwenkbar
± 90° swiveling
± 90° pivotant

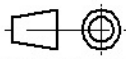

Darstellung symbolisch
symbolical drawing
schéma symbolique

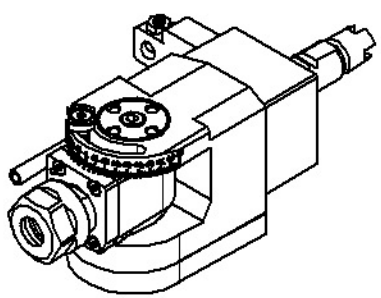

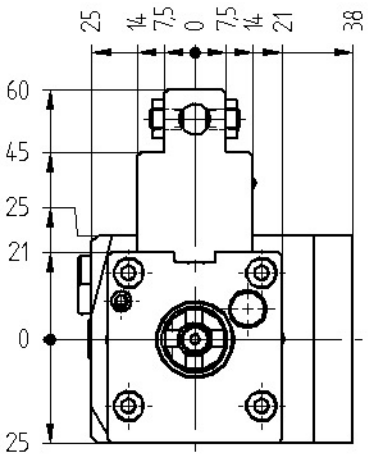

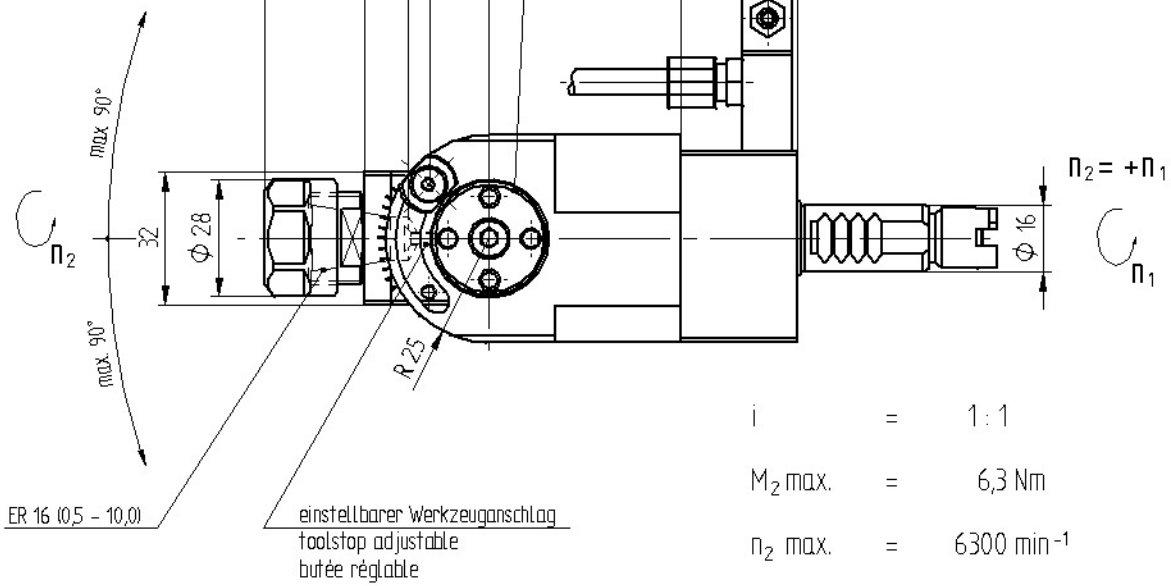

Optionen :
options :
options :

Spannzangen (siehe ZB ER16 4 000)
collets (see ZB ER16 4 000)
Les pinces (voir ZB ER16 4 000)

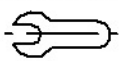

Bedienschlüsselsatz
set of wrench
Le jeu de clés

» weitere Ausführungen auf Anfrage
other models on request
autres modèles sur demande

i	=	1 : 1
M_2 max.	=	6,3 Nm
n_2 max.	=	6300 min^{-1}

Bestell - Nr.
ref.no. / No.de cde.

8 040 04 001

Technische Änderung vorbehalten
subject to technical changes
nous nous réservons toutes modificatoins techniques

Stand: 16.09.2005 /phertwig /
DIN-A426.11.2005 phertwig
01