heimatec® GmbH
Präzisionswerkzeuge
Carl-Benz-Str. 4
D-77871 Renchen
Tel. +49 78 43 / 94 66 - 0
Fax +49 78 43 / 94 66 - 66
www.heimatec.com
info@heimatec.com

heimatec®

Winkel- Scheibenfräserkopf

Radial saw milling head

Tête de fraisage radiale pour fraise-scie

$i \neq 1$

± 10° Schwenkbar
± 10° swiveling
± 10° pivotant

ohne Kühlmittel
without coolant
sans arrosage

Darstellung symbolisch
symbolical drawing
schéma symbolique

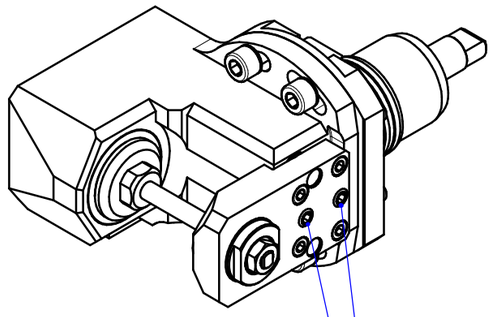

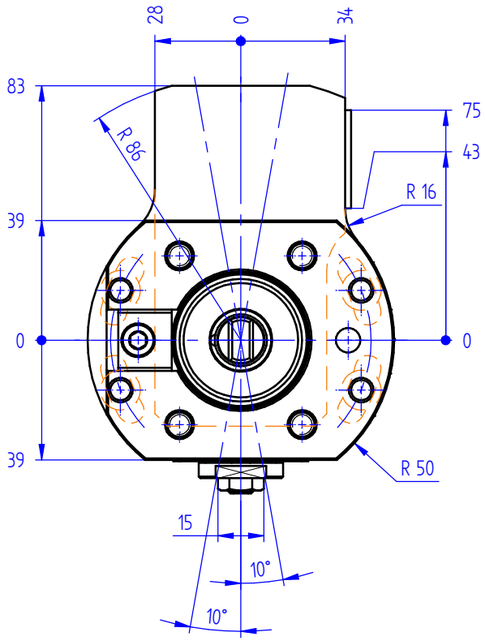

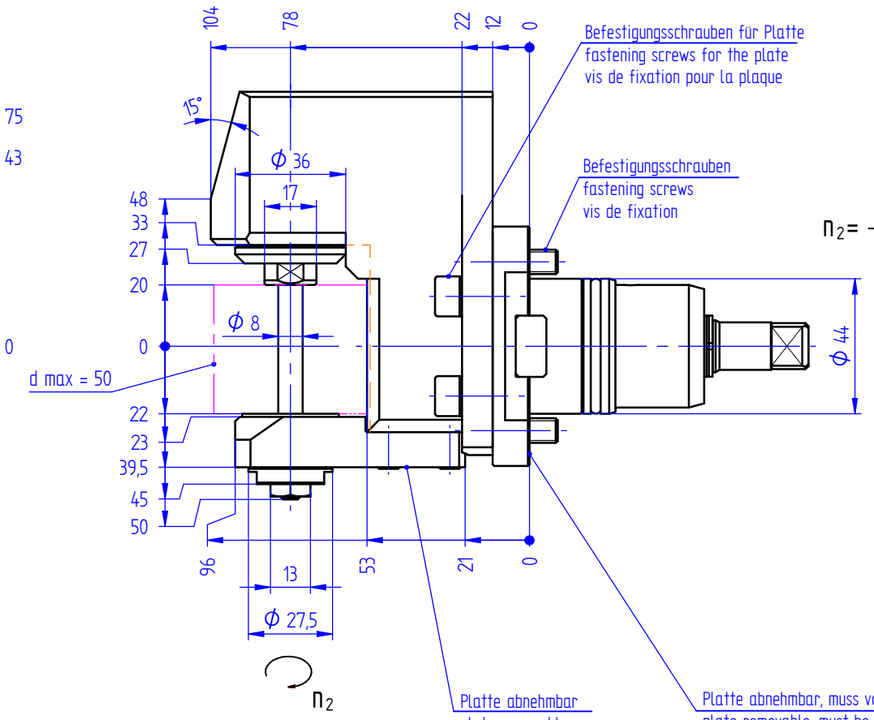

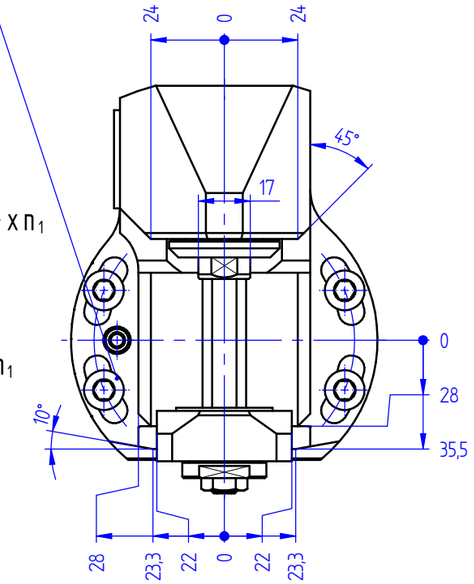

$n_2 = -\frac{1}{i} \times n_1$

Positionsstift zur Ausrichtung in Nulllage
pin for zero position
goupille de positionnement

Befestigungsschrauben für Platte
fastening screws for the plate
vis de fixation pour la plaque

Befestigungsschrauben
fastening screws
vis de fixation

Gewindestift zum Abdrücken
thread screw to push away
vis pour ecarter

Platte abnehmbar
plate removable
plaque démontable

Platte abnehmbar, muss vorab auf Revolver montiert werden
plate removable, must be installed first on the turret
plaque démontable, doit être installée avant le montage de l'appareil

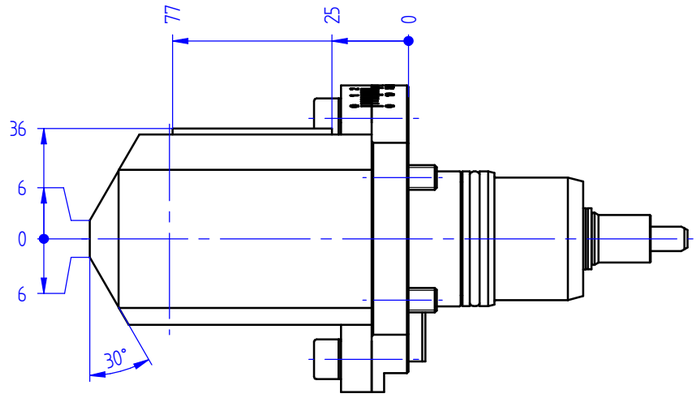

i	=	2:1
M_2 max. [Nm]	=	32
n_2 max. [min^{-1}]	=	4000

Bestell - Nr.
ref.no. / No.de cde.

8 037 41 000

Optionen :
options :
options :

Bedienschlüsselsatz
set of wrench
jeu de clés

» weitere Ausführungen auf Anfrage
other models on request
autres modèles sur demande