Schwarzwaldstr. 13
77871 Renchen

Tel.: (07843) 94 66-0
Fax: (07843) 94 66-66

heimatec

Werkzeughalter höhenverstellbar

Tool holder, height adjustable
Porte-outil à hauteur réglable

Darstellung symbolisch
symbolical drawing
schéma symbolique

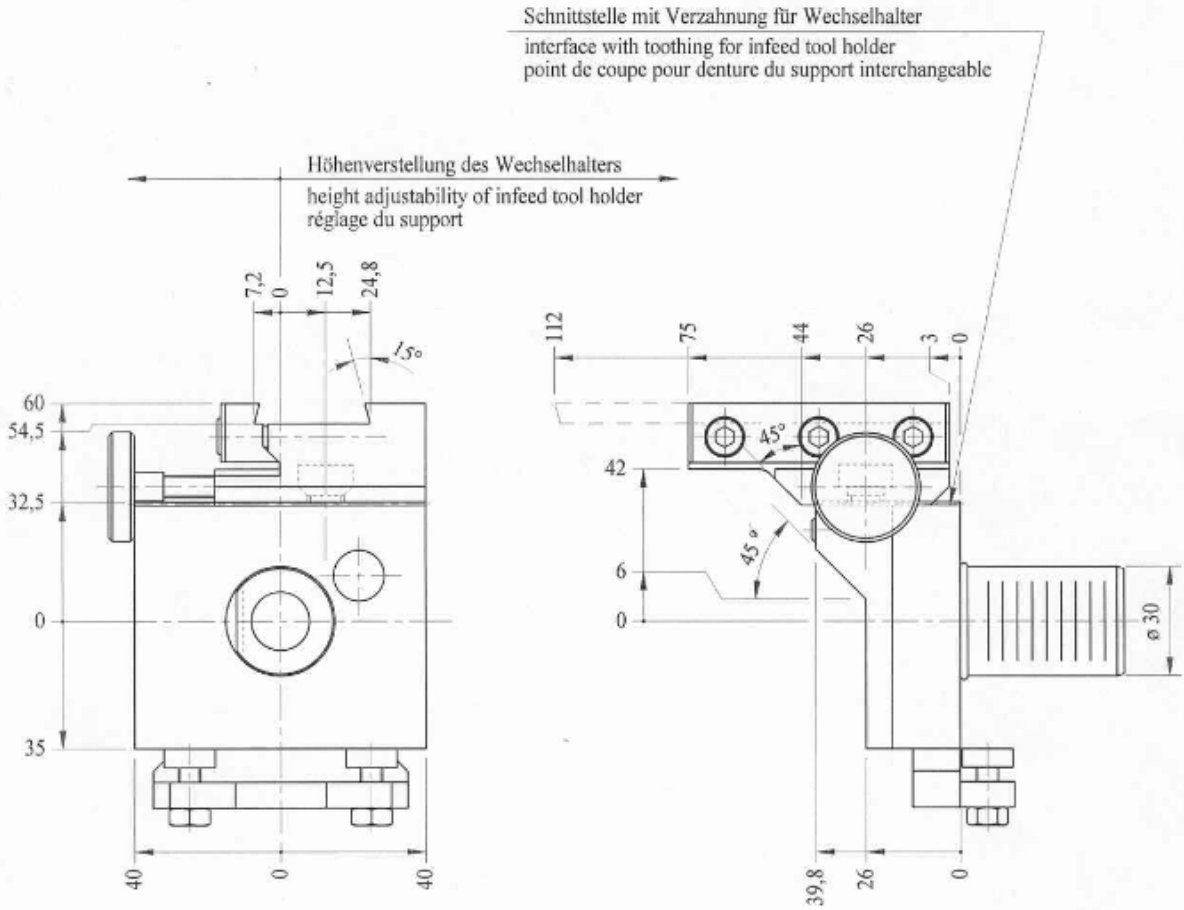

Optionen:
options:
options:

Bedienschlüssel muß separat bestellt werden
wrench must be ordered separately
le clé est à commander séparément

» weitere Werkzeugaufnahmen auf Anfrage
further tool-systems on request
autres systèmes de serrage de l'outil sur demande

Hardinge - Nr.
Hardinge no. / No.de Hardinge

TT 001 194 407

Bestell - Nr.
ref.no. / No.de cde.

8 320 20 01