heimatec® GmbH
Präzisionswerkzeuge
Carl-Benz-Str. 4
D-77871 Renchen
Tel. +49 78 43 / 94 66 - 0
Fax +49 78 43 / 94 66 - 66
www.heimatec.com
info@heimatec.com

heimatec® Präzisionswerkzeuge

Winkel- Bohr- und Fräskopf

Radial drilling and milling head

Tête de perçage et de fraisage radiale

bei externer Kühlmittelzufuhr Verschlussschraube durch Kühlrohr ersetzen
using external coolant supply, please substitute locking screw by coolant tube
pour arrosage externe, remplacez la vis par le tube fileté

mit kombinierter Kühlmittelzufuhr
with combined coolant supply
arrosage combiné

Trockenlauf bedingt möglich
use without coolant partly possible
l'utilisation sans arrosage est partiellement possible

p x n Diagramm D 00 000
p x n diagram D 00 000
p x n diagramme D 00 000

Darstellung symbolisch
symbolical drawing
schéma symbolique

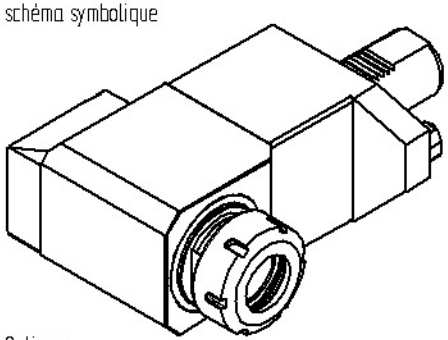

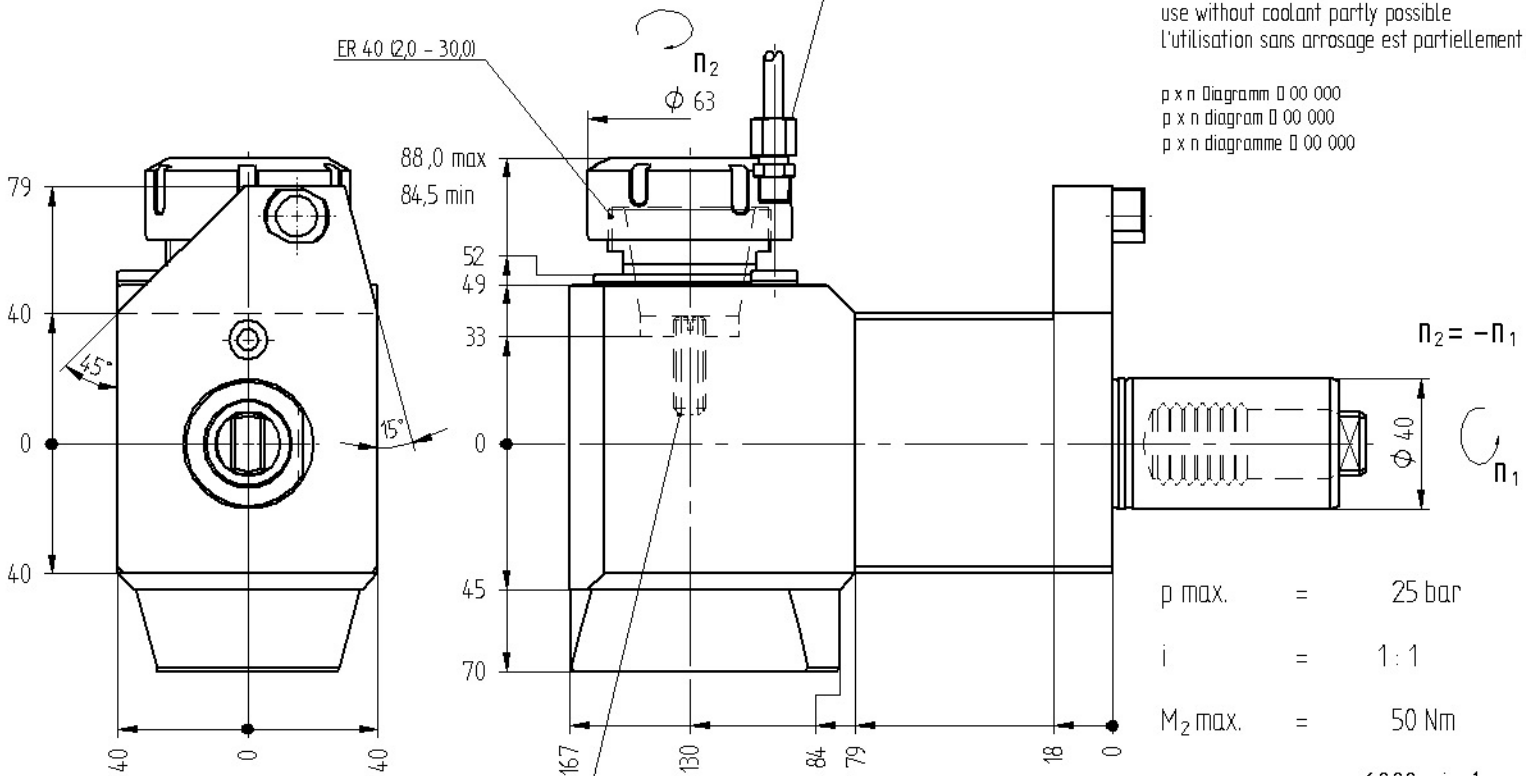

Optionen :
options :
options :

Dichtscheiben
sealings
joints

Spannzangen (siehe ZB ER40 7 000)
collets (see ZB ER40 7 000)
les pinces (voir ZB ER40 7 000)

Bedienschlüsselsatz
set of wrench
le jeu de clés

einstellbarer Werkzeuganschlag
toolstop adjustable
butée réglable

» weitere Ausführungen auf Anfrage
other models on request
autres modèles sur demande

p max.	=	25 bar
i	=	1 : 1
M_2 max.	=	50 Nm
n_2 max.	=	6000 min^{-1}

Bestell - Nr.
ref.no. / No.de cde.

8 030 47 064

Technische Änderung vorbehalten
subject to technical changes
nous nous réservons toutes modifications techniques

Ma

Stand:23.03.2007 /bbauch
DIN-A4 23.03.2007 /bbauch /00