heimatec® GmbH
Präzisionswerkzeuge
Carl-Benz-Str. 4
D-77871 Renchen
Tel. +49 78 43 / 94 66 - 0
Fax +49 78 43 / 94 66 - 66
www.heimatec.com
info@heimatec.com

heimatec® Präzisionswerkzeuge

Schwenkkopf

Milling and drilling head, swivelling

Tête pivotante

± 90° Schwenkbar
± 90° swiveling
± 90° pivotant

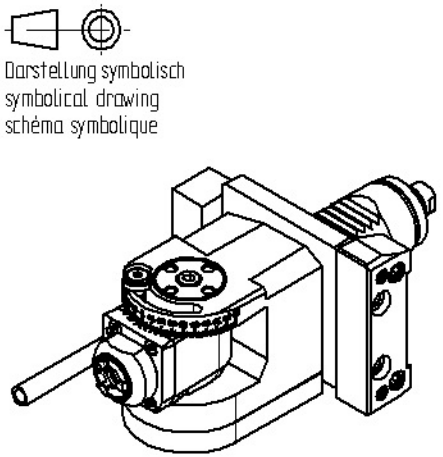

Darstellung symbolisch
symbolical drawing
schéma symbolique

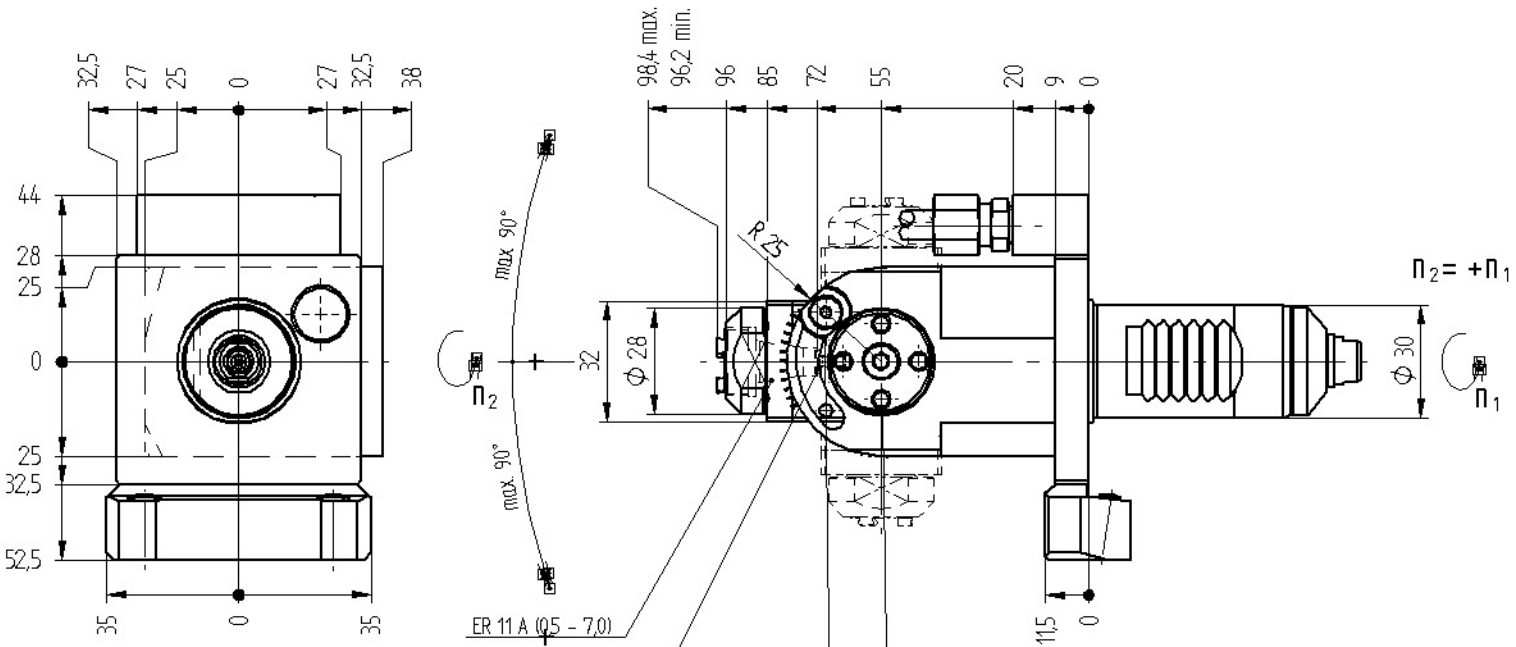

einstellbarer Werkzeuganschlag
toolstop adjustable
butée réglable

Klemmschraube
clamping screw
vis de serrage

Klemmmutter
clamping nut
écrou de serrage

Optionen :
options :
options :

Spannzangen
collets
les pinces

Gewindebohrzangen
tapping collets
pinces de taraudage

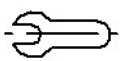

Bedienschlüsselsatz
set of wrench
jeu de clés

» weitere Ausführungen auf Anfrage
other models on request
autres modèles sur demande

i	=	1 : 1
M_2 max.	=	10 Nm
n_2 max.	=	5000 min^{-1}

Bestell - Nr.
ref.no. / No.de cde.

8 040 23 007

Technische Änderung vorbehalten
subject to technical changes
nous nous réservons toutes modifications techniques

Ma

Stand: 19.02.2008 /mschaefer /
DIN-A4 28.02.2008 /dblankenburg /00