heimatec® GmbH
Präzisionswerkzeuge
Carl-Benz-Str. 4
D-77871 Renchen
Tel. +49 78 43 / 94 66 - 0
Fax +49 78 43 / 94 66 - 66
www.heimatec.com
info@heimatec.com

heimatec®

Winkelkopf

Angle head

Tête angulaire

ohne Kühlmittel
without coolant
sans arrosage

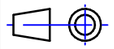

Darstellung symbolisch
symbolical drawing
schéma symbolique

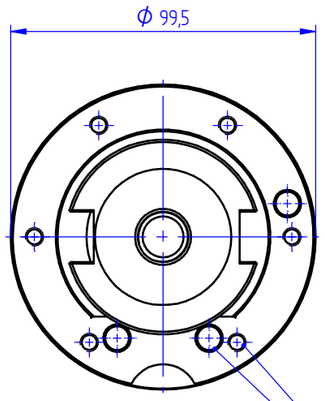

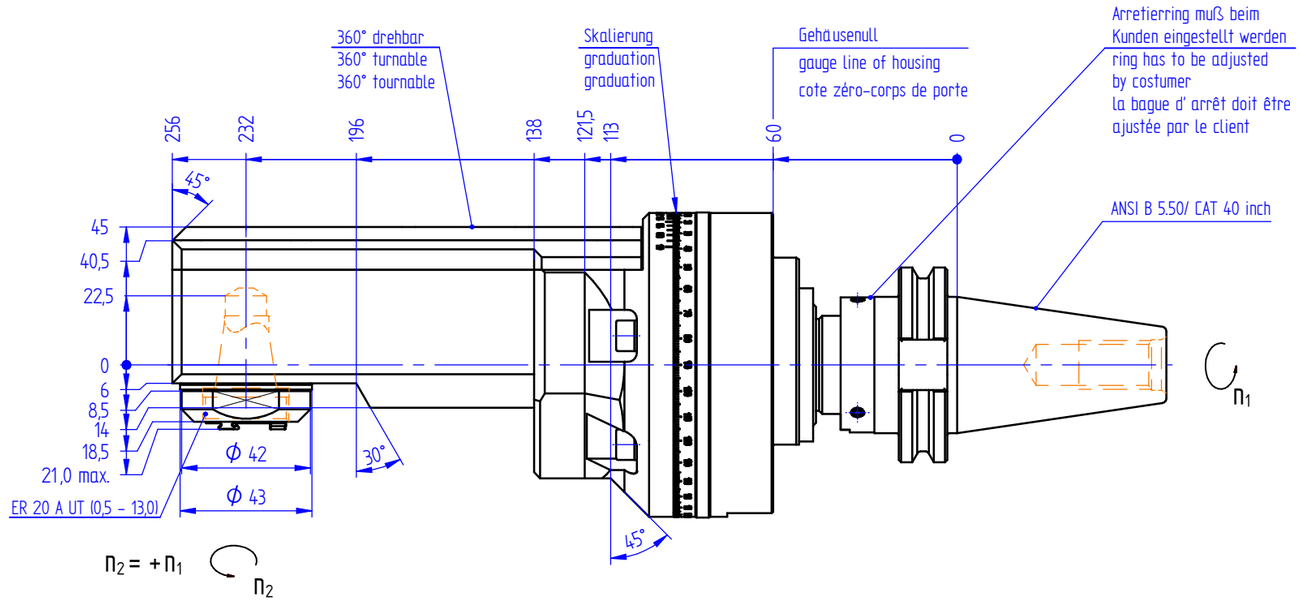

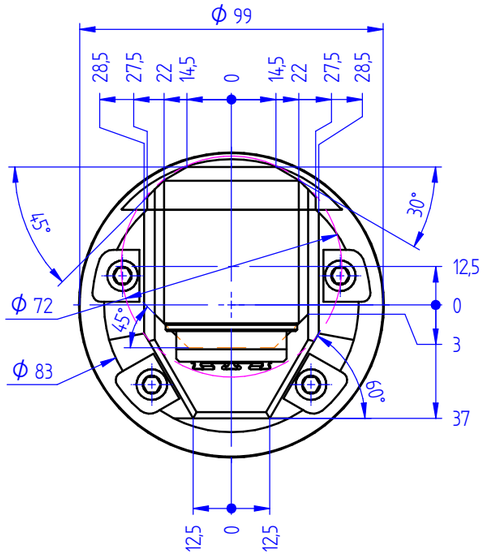

Anschluss für optionale
Drehmomentenstütze und Abstützung
Connection for optional location device and
optional support device
raccordement pour segment d'arrêt
et support optionnel

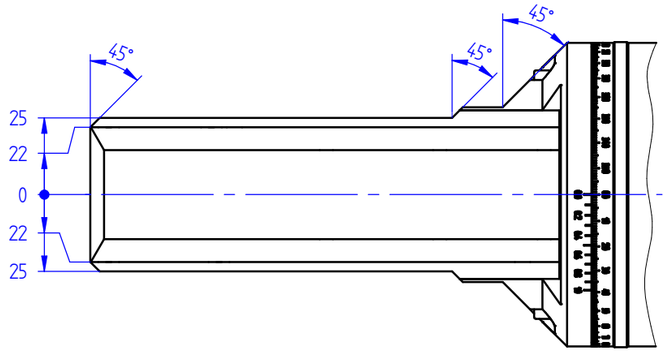

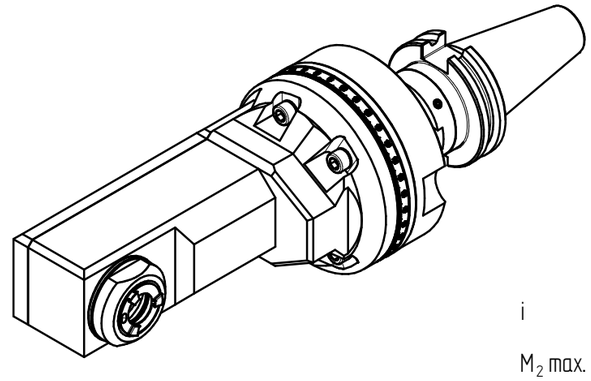

Optionen :
options :
options :

Spannzangen
collets
les pinces

Gewindebohrzangen
tapping collets
pinces de taraudage

Wechseleinsatz u-tec
insert u-tec
insert u-tec

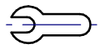

Bedienschlüsselsatz
set of wrench
jeu de clés

» weitere Ausführungen auf Anfrage
other models on request
autres modèles sur demande

i	=	1:1
M_2 max. [Nm]	=	25
n_2 max. [min^{-1}]	=	8000

Bestell - Nr.
ref.no. / No.de cde.

7 033 44 013