heimatec® GmbH
Präzisionswerkzeuge
Carl-Benz-Str. 4
D-77871 Renchen
Tel. +49 78 43 / 94 66 - 0
Fax +49 78 43 / 94 66 - 66
www.heimatec.com
info@heimatec.com

heimatec® Präzisionswerkzeuge

Axial-Fräskopf

Axial milling head

Tête de fraisage axiale

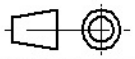

Darstellung symbolisch
symbolical drawing
schéma symbolique

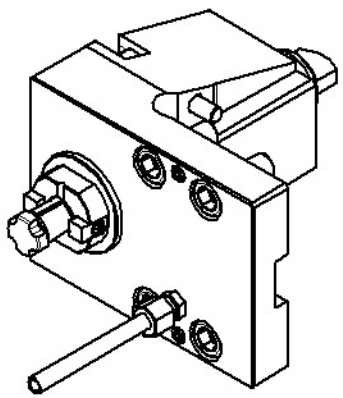

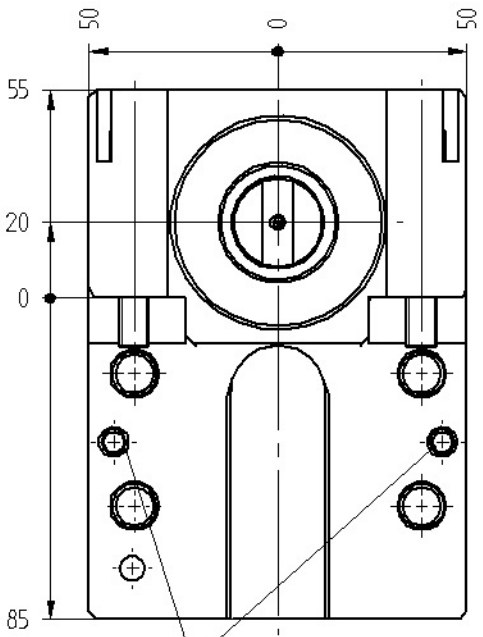

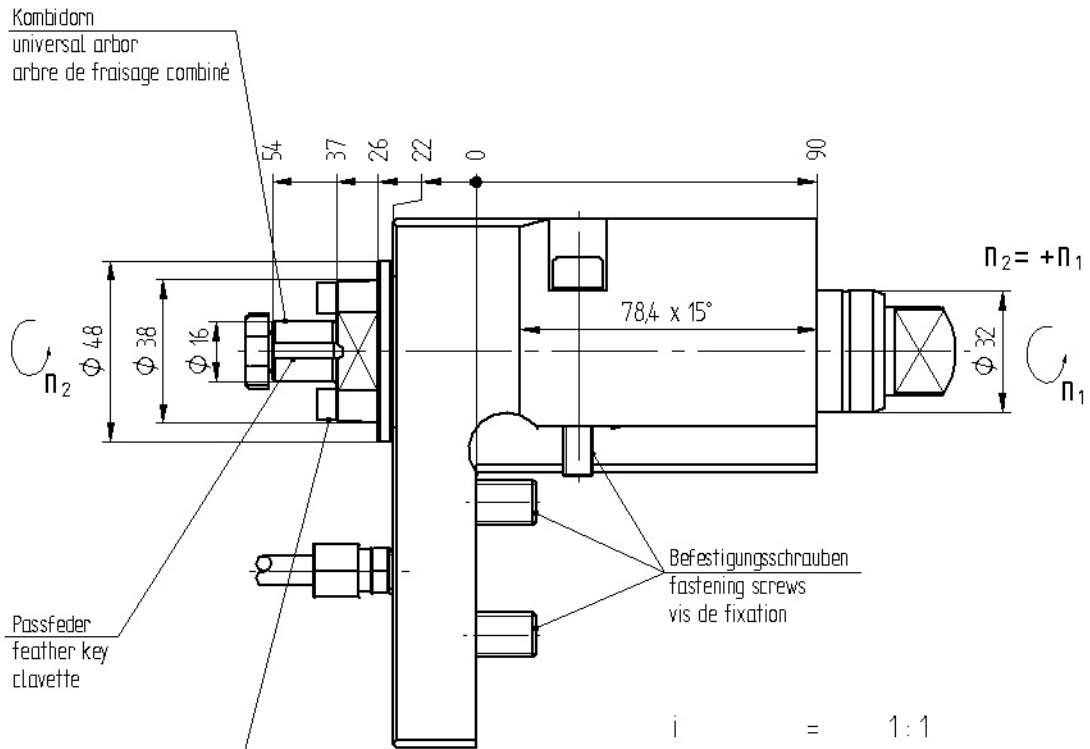

Gewindestift zum Abdrücken
thread screw to push away
vis pour ecarter

Optionen :
options :
options :

Fräsdornringsatz
set of wrenches
le jeu de clés

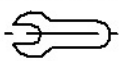

Bedienschlüsselsatz
set of wrench
jeu de clés

i	=	1 : 1
M_2 max.	=	50 Nm
n_2 max.	=	6000 min^{-1}

Bestell - Nr.
ref.no. / No.de cde.

8 011 34 004

» weitere Ausführungen auf Anfrage
other models on request
autres modèles sur demande

Technische Änderung vorbehalten
subject to technical changes
nous nous réservons toutes modifications techniques