heimatec® GmbH
Präzisionswerkzeuge
Carl-Benz-Str. 4
D-77871 Renchen
Tel. +49 78 43 / 94 66 - 0
Fax +49 78 43 / 94 66 - 66
www.heimatec.com
info@heimatec.com

heimatec® Präzisionswerkzeuge

Axial-Bohr-und Fräskopf

Axial drilling and milling head

Tête de perçage et de fraisage axiale

mit kombinierter Kühlmittelzufuhr
with combined coolant supply
arrosage combiné

Trockenlauf bedingt möglich
use without coolant partly possible
l'utilisation sans arrosage est partiellement possible

p x n Diagramm D 00 003
p x n diagram D 00 003
p x n diagramme D 00 003

Darstellung symbolisch
symbolical drawing
schéma symbolique

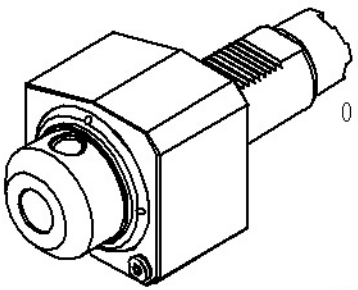

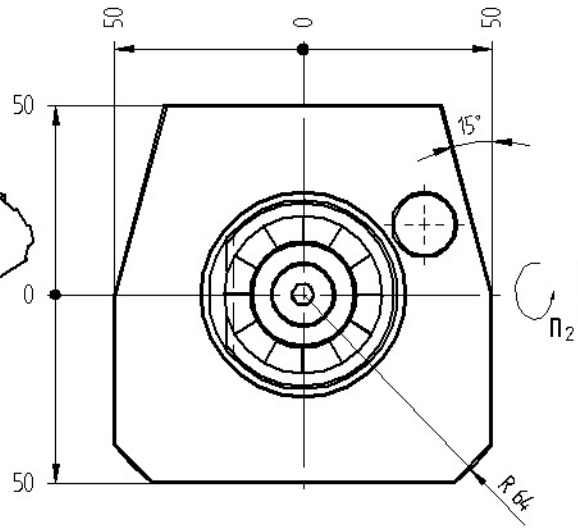

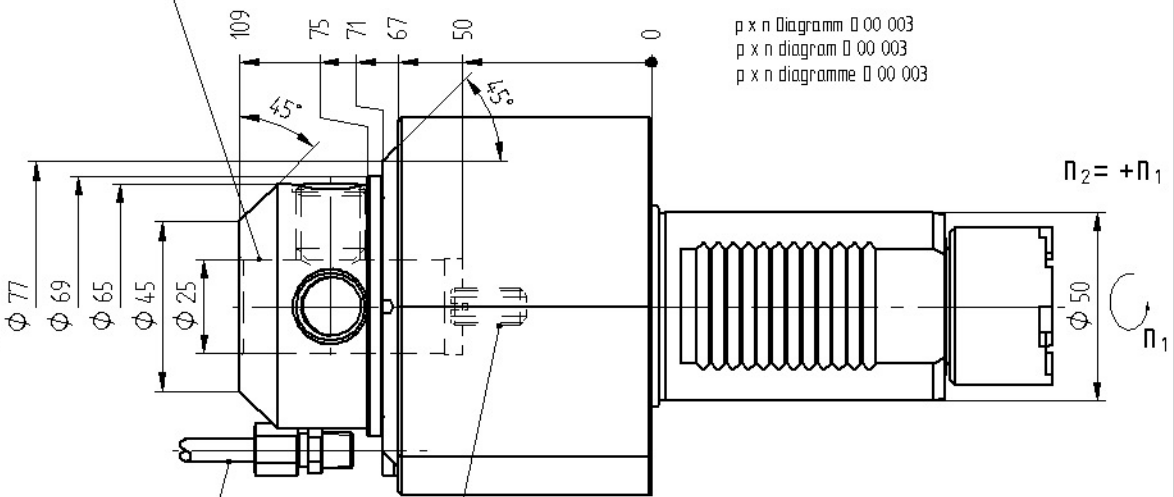

Optionen :
options :
options :

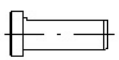

Reduzierbuchse
reducing sleeve
douille de réduction

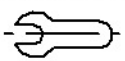

Bedienschlüssel
wrench
le clé

bei externer Kühlmittelzufuhr Verschlussschraube durch Kühlrohr ersetzen
using external coolant supply, please substitute locking screw by coolant tube
pour arrosage externe, remplacez la vis par le tube fileté

einstellbarer Werkzeuganschlag
toolstop adjustable
butée réglable

p max.	=	25 bar
i	=	1:1
M_2 max.	=	80 Nm
n_2 max.	=	4000 min^{-1}

Bestell - Nr.
ref.no. / No.de cde.

8 010 57 038

» weitere Ausführungen auf Anfrage
other models on request
autres modèles sur demande

Technische Änderung vorbehalten
subject to technical changes
nous nous réservons toutes modifications techniques

Ma

Stand: 23.05.2008 /weber
DIN-A4 02.06.2008 /frey /05