heimatec® GmbH
Präzisionswerkzeuge
Carl-Benz-Str. 4
D-77871 Renchen
Tel. +49 78 43 / 94 66 - 0
Fax +49 78 43 / 94 66 - 66
www.heimatec.com
info@heimatec.com

Winkel- Bohr- und Fräskopf

Radial drilling and milling head

Tête de perçage et de fraisage radiale

$i \neq 1$

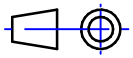

Darstellung symbolisch
symbolical drawing
schéma symbolique

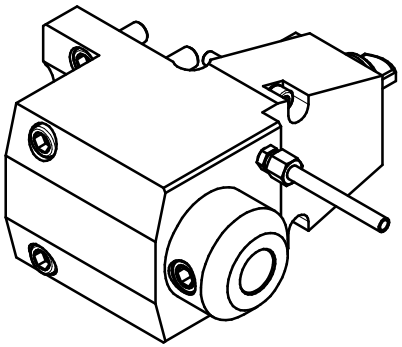

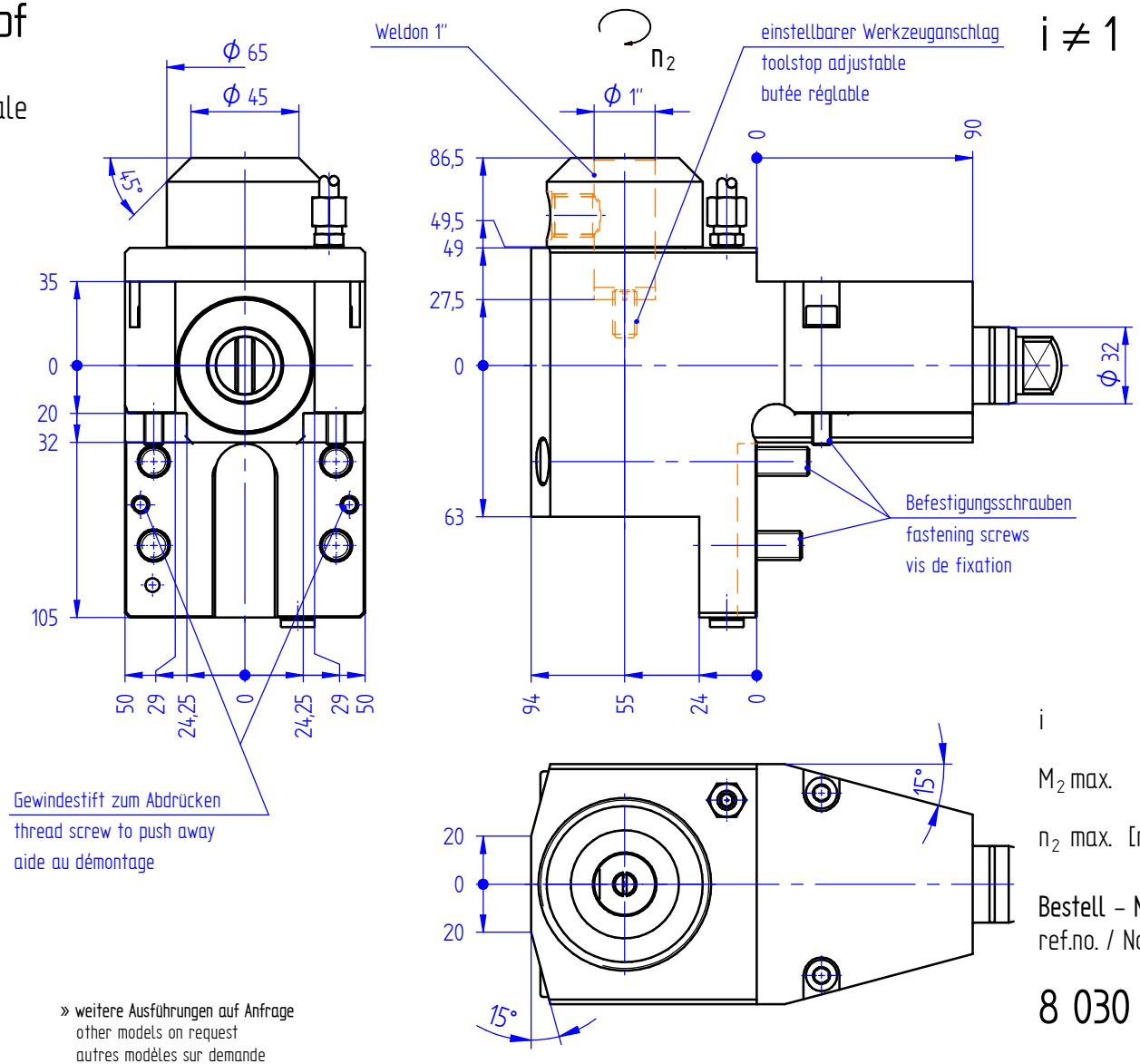

$$n_2 = -\frac{1}{i} \times n_1$$

i	=	2:1
M_2 max. [Nm]	=	63
n_2 max. [min^{-1}]	=	3000

Bestell - Nr.
ref.no. / No.de cde.

8 030 37 007

Optionen :
options :
options :

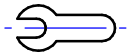

Bedienschlüssel
wrench
clé

» weitere Ausführungen auf Anfrage
other models on request
autres modèles sur demande