heimatec® GmbH
Präzisionswerkzeuge
Schwarzwaldstr. 13
D-77871 Renchen
Tel. +49 78 43 / 94 66 - 0
Fax +49 78 43 / 94 66 - 66
www.heimatec.com
info@heimatec.com

heimatec® Präzisionswerkzeuge

Winkel- Bohr- und Fräskopf

Radial drilling and milling head

Tête de perçage et de fraisage radiale

$i \neq 1$

mit kombinierter Kühlmittelzufuhr
with combined coolant supply
arrosage combiné

Trockenlauf bedingt möglich
use without coolant partly possible
l'utilisation sans arrosage est partiellement possible

p x n Diagramm D 00 000
p x n diagram D 00 000
p x n diagramme D 00 000

Darstellung symbolisch
symbolical drawing
schéma symbolique

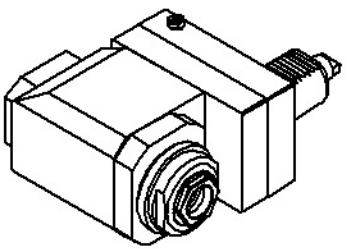

Optionen :
options :
options :

Dichtscheiben
sealings
joints

Spannzangen (siehe ZB ER32 6 000)
collets (see ZB ER32 6 000)
les pinces (voir ZB ER32 6 000)

Bedienschlüsselsatz
set of wrench
le jeu de clés

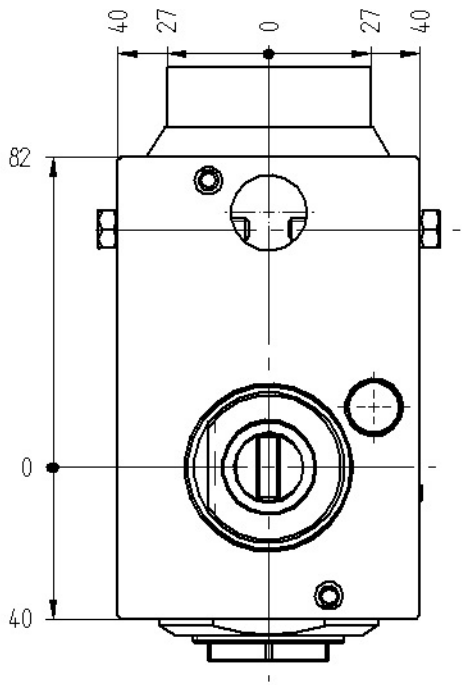

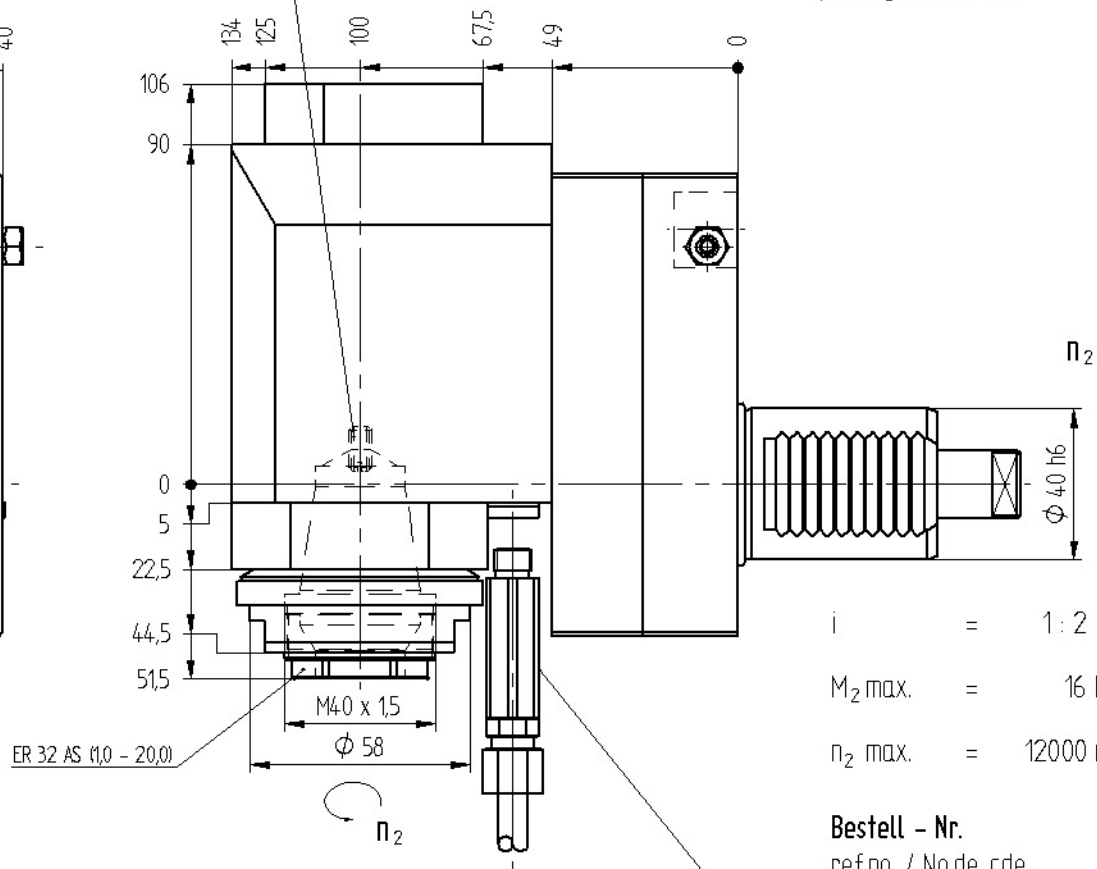

$$n_2 = + \frac{1}{i} \times n_1$$

i	=	1 : 2
M_2 max.	=	16 Nm
n_2 max.	=	12000 min^{-1}

bei externer Kühlmittelzufuhr Verschlusschraube durch Kühlrohr ersetzen
using external coolant supply, please substitute locking screw by coolant tube
pour arrosage externe, remplacez la vis par le tube fileté

Bestell - Nr.
ref.no. / No.de cde.

8 033 46 067

» weitere Ausführungen auf Anfrage
other models on request
autres modèles sur demande