heimatec® GmbH
Präzisionswerkzeuge
Carl-Benz-Str. 4
D-77871 Renchen
Tel. +49 78 43 / 94 66 - 0
Fax +49 78 43 / 94 66 - 66
www.heimatec.com
info@heimatec.com

heimatec® Präzisionswerkzeuge

# Winkelkopf

Angle head
Tête angulaire

Darstellung symbolisch
symbolical drawing
schéma symbolique

$i \neq 1$ Größe 5
size 5
taille 5

ohne Kühlmittel
without coolant
sans arrosage

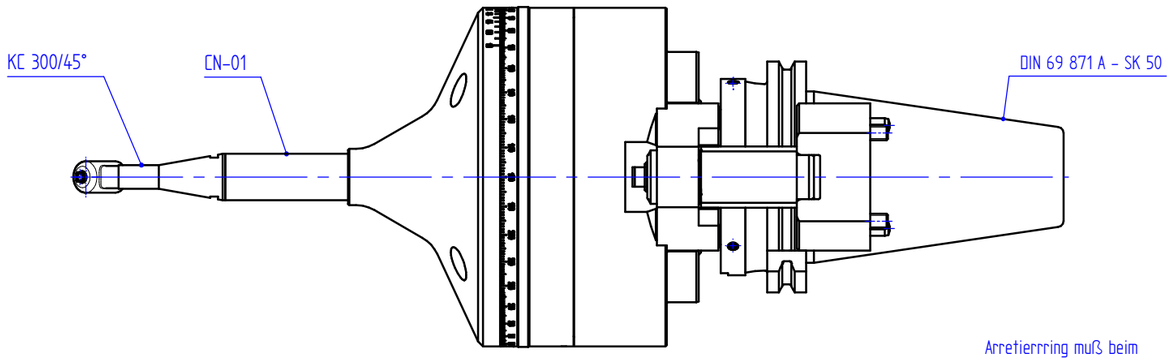


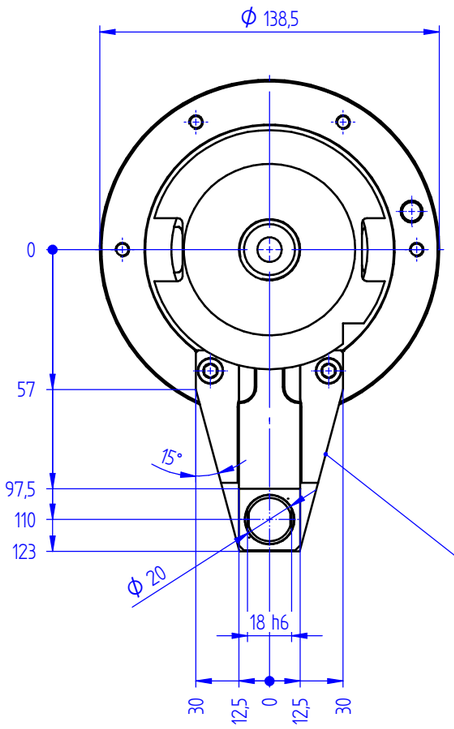


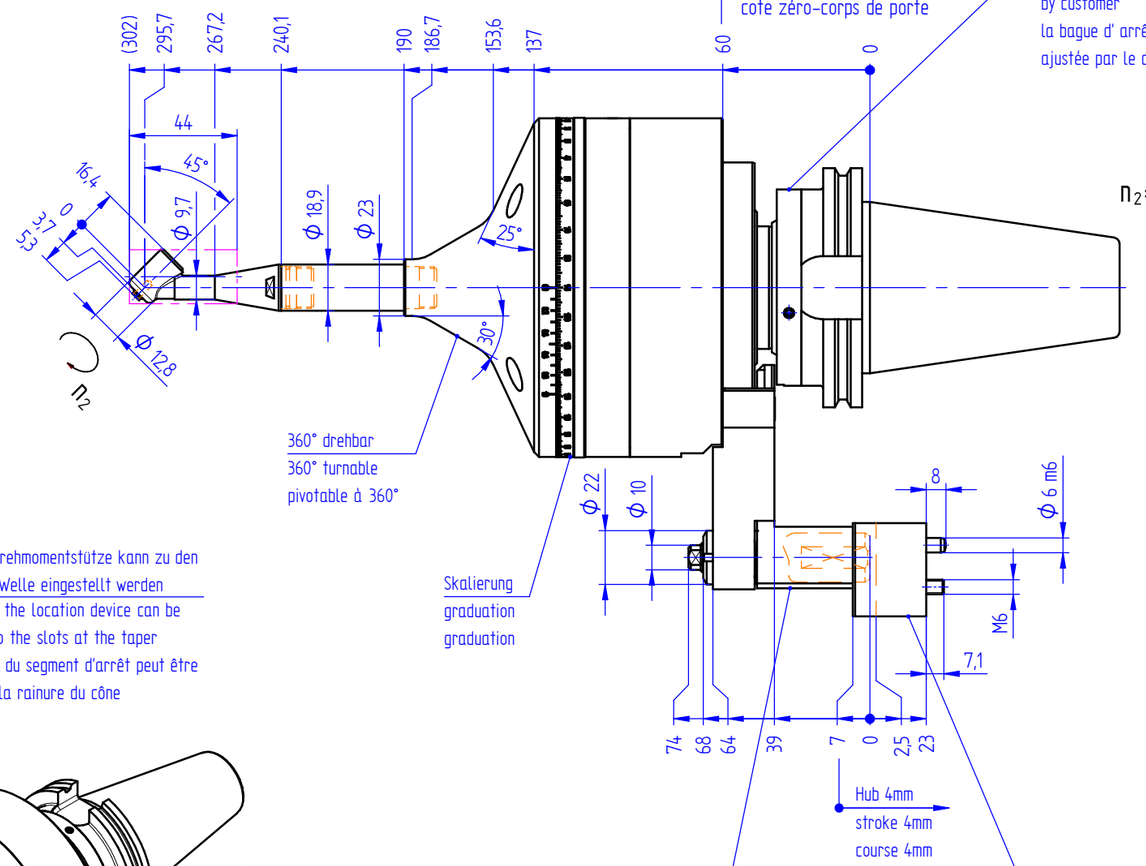


$$n_2 = -\frac{1}{i} \times n_1$$

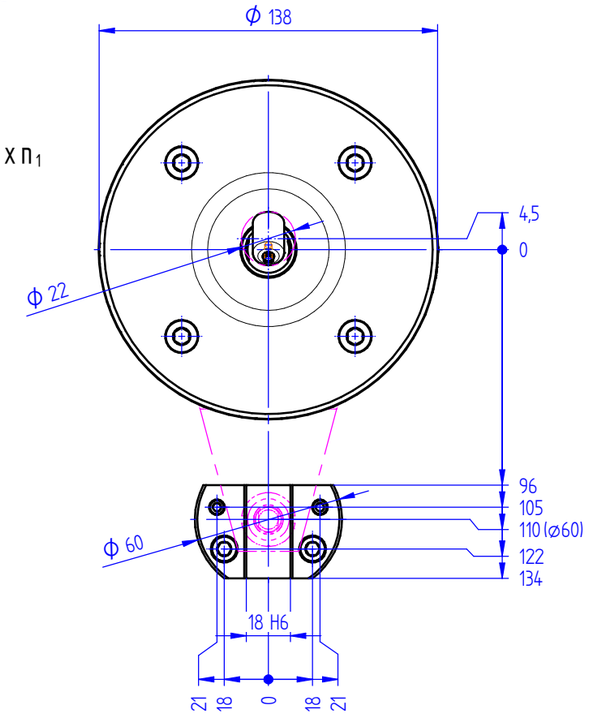


Lage der Drehmomentstütze kann zu den Nuten der Welle eingestellt werden
Position of the location device can be adjusted to the slots at the taper
La position du segment d'arrêt peut être ajusteé à la rainure du cône

Gewicht/weight/poids: ~10,0 kg

| | | |
|---|---|---|
| i | = | 1:0,75 |
| $n_2$ max. [$min^{-1}$] | = | 12000 |

Bestell - Nr.
ref.no. / No.de cde.

**7 039 61 001**

Optionen :
options :
options :

Bedienschlüssel
wrench
clé

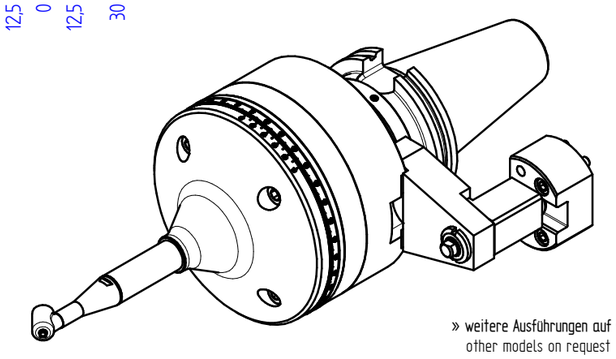

» weitere Ausführungen auf Anfrage
other models on request
autres modèles sur demande