Schwarzwaldstr. 13
77871 Renchen

Tel.: (07843) 94 66-0
Fax: (07843) 94 66-66

heimatec

# Winkel-Bohr- und Fräskopf

Radial drilling and milling head
Tête de perçage et de fraisage radiale

**mit kombinierter Kühlmittelzufuhr**

with combined coolant supply
arrosage combiné

**Darstellung symbolisch**
symbolical drawing
schéma symbolique

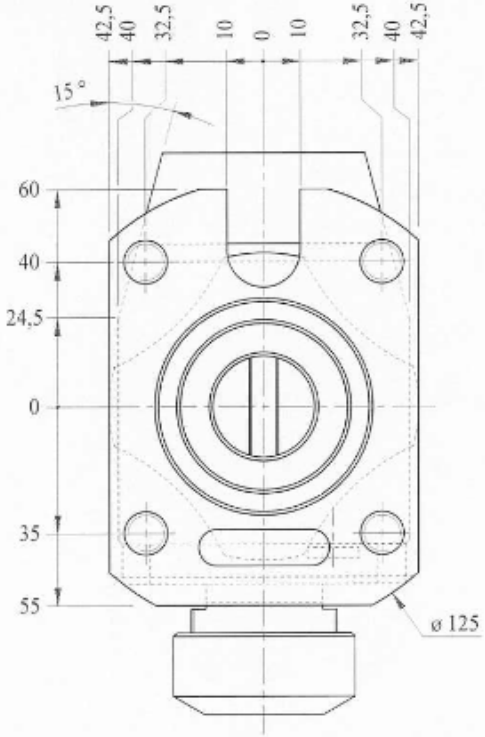


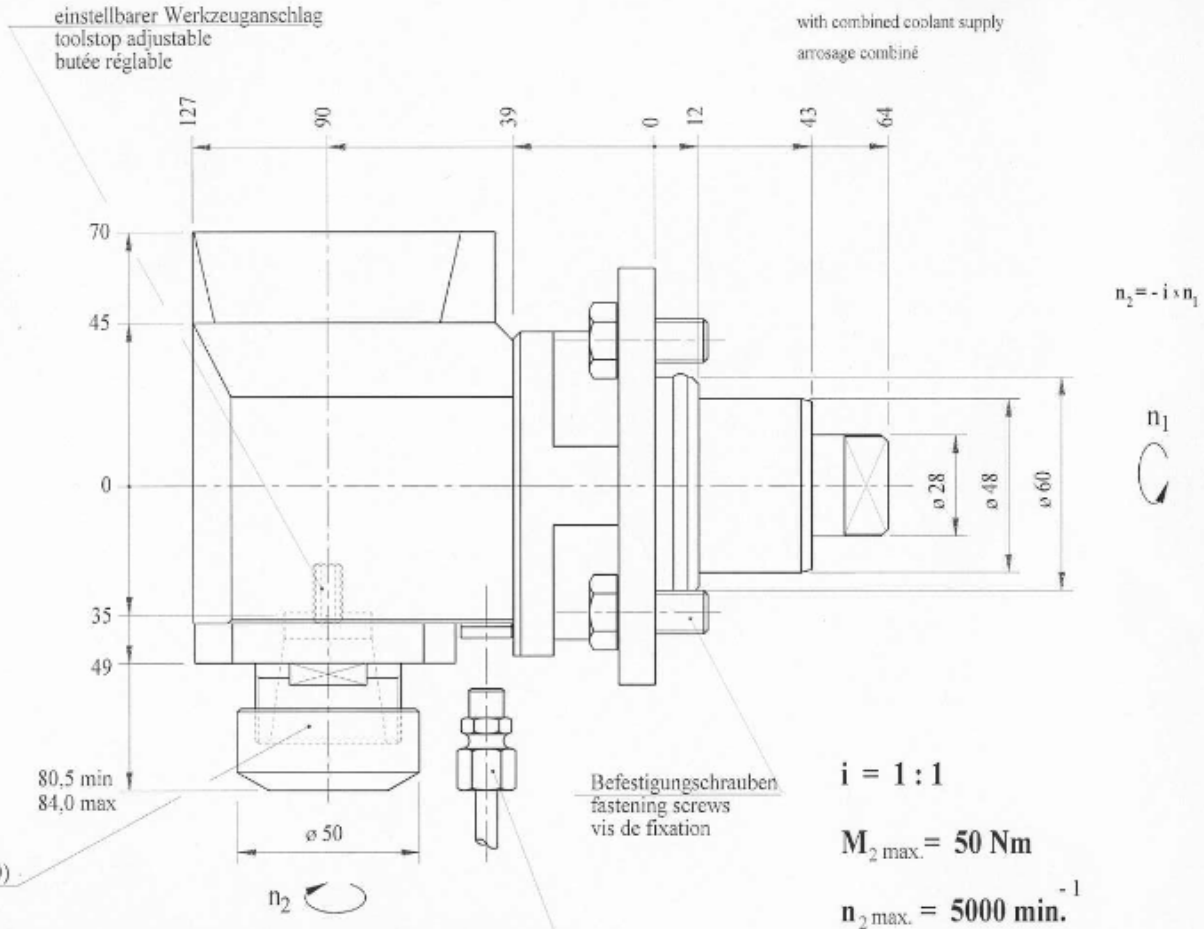


Optionen:
options:
options:

**Spannzangen müssen separat bestellt werden**
collets must be ordered separately
les pinces sont à commander séparément

**Bedienschlüsselsatz muß separat bestellt werden**
set of wrenches must be ordered separately
le jeu de clés est à commander séparément

bei externer Kühlmittelzufuhr Verschlußschraube durch Kühlrohr ersetzen
using external coolant supply, please substitute locking screw by coolant tube
pour arrosage externe, remplacez la vis par le tube fileté

» andere Über- bzw. Untersetzungen auf Anfrage
further gear ratio on request
autres rapports de transmission sur demande

» weitere Werkzeugaufnahmen auf Anfrage
further tool-systems on request
autres systèmes de serrage de l'outil sur demande

**i = 1 : 1**

**$M_{2\,max.}$ = 50 Nm**

**$n_{2\,max.}$ = 5000 $min.^{-1}$**

**Bestell - Nr.**
ref.no. / No.de cde.

**8 030 66 13**